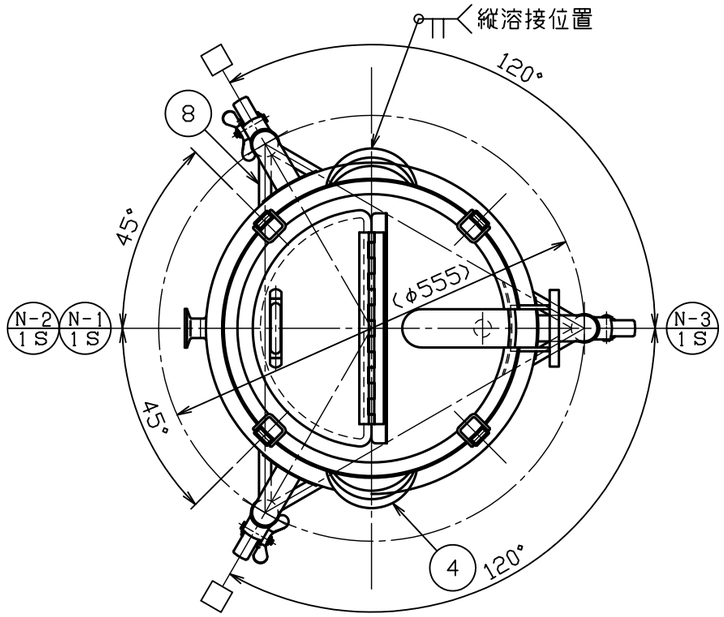

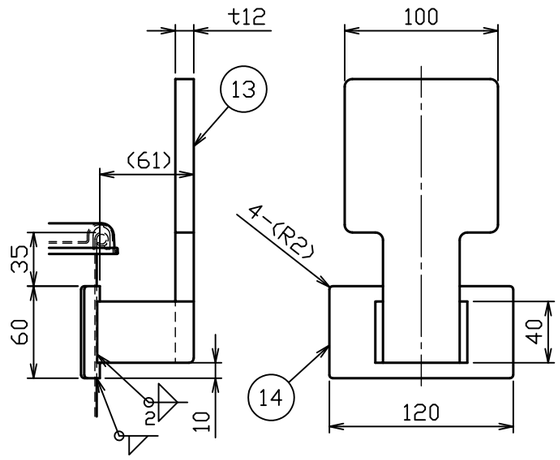

A部詳細図 S＝1：4

No.	品名	材質	個数	備考
1	内槽	SUS304	1	t1.2(34-1-2-0028837)
2	ジャケット	SUS304	1	t1.2(34-1-2-0028839)
3	リング	SUS304	1	t1.5X32.5X633
4	把手（中）	SUS304	2	規格
5	当板（A）（角部R加工）	SUS304	3	t1.5X□80
6	ネック付エルボ	SUS304	3	φ34Xt2.0
7	化粧パイプ（A）	SUS304	3	φ34Xt1.5-L410
8	化粧パイプ（B）	SUS304	1	φ16Xt1.2-L451
9	化粧パイプ（C）	SUS304	2	φ16Xt1.2-L451
10	キャスター取付座	SUS304	3	M12(44-1-1-0000044)
11	ステンレスキャスター	ﾅｲﾛﾝ･ｳﾚﾀﾝ車	1	320EA-75-UR(ﾊﾝﾏｰ)
12	ストッパー付ステンレスキャスター	ﾅｲﾛﾝ･ｳﾚﾀﾝ車	2	315EA-75-UR(ﾊﾝﾏｰ)
13	カクハン機取付座	SUS304	1	t12(34-1-2-0039916)
14	当板（B）（角部R加工）	SUS304	1	t2.0X60X120
15	投入蓋	SUS304	1	t1.0(34-1-2-0039904)
16	A型パッキン	ｼﾘｺﾝｺﾞﾑ	1	36用
17	キャッチクリップ	SUS304	4	規格

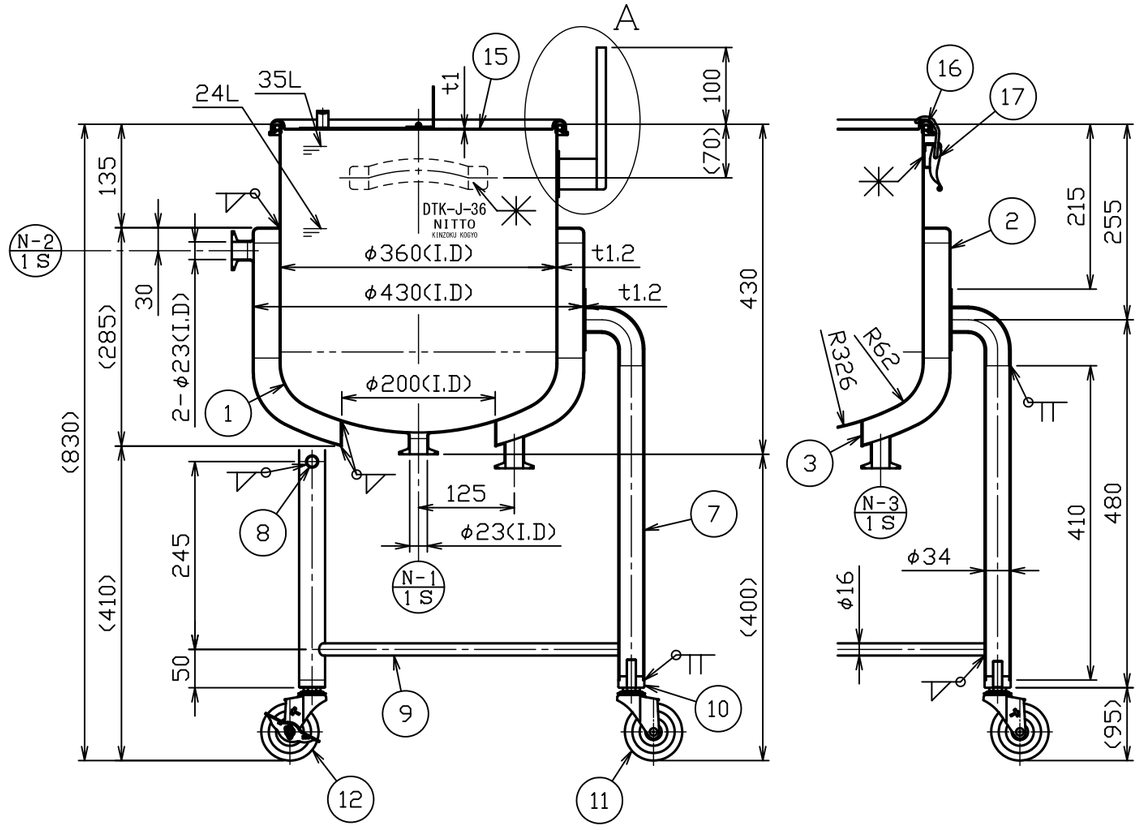

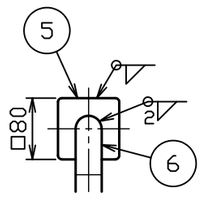

注記
内外面#320バフ研磨
容量　35L
許容荷重は製品重量を含み　122kg
キャスター金具はステンレス製
□方向ストッパー付キャスター取付
ジャケット全容量　約12L
ジャケットは、加減圧不可

No.	変更番号	氏名	日付
3			
2			
1			

板金溶接組立の寸法許容差は±1%又は5mmの大きい値

	製図	設計	検図	承認
氏名	前澤	前澤	青木	青木
日付	2020.7.15	2020.7.15		

名称：カクハン機座付鏡板型ジャケット容器 DTK-J-36-PO

図番：HP-1-2-0039973-0

尺度：1：8　1：4

参考図　得意先名　規格

日東金属工業株式会社