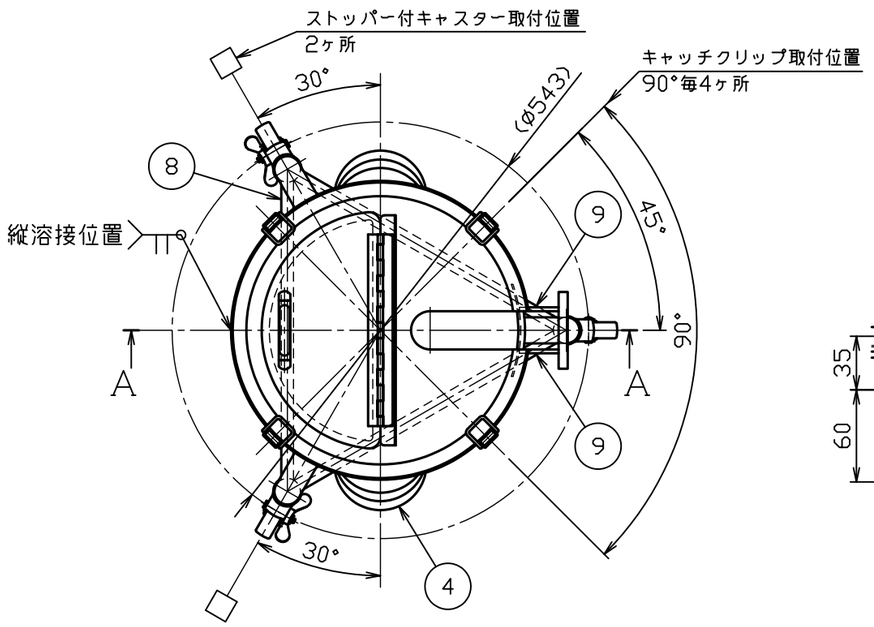

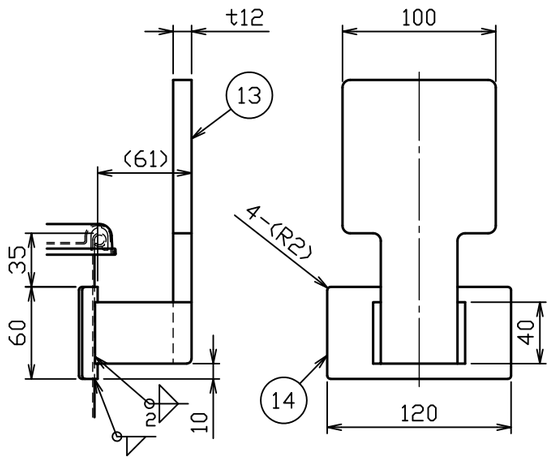

B部詳細図　S＝1：4

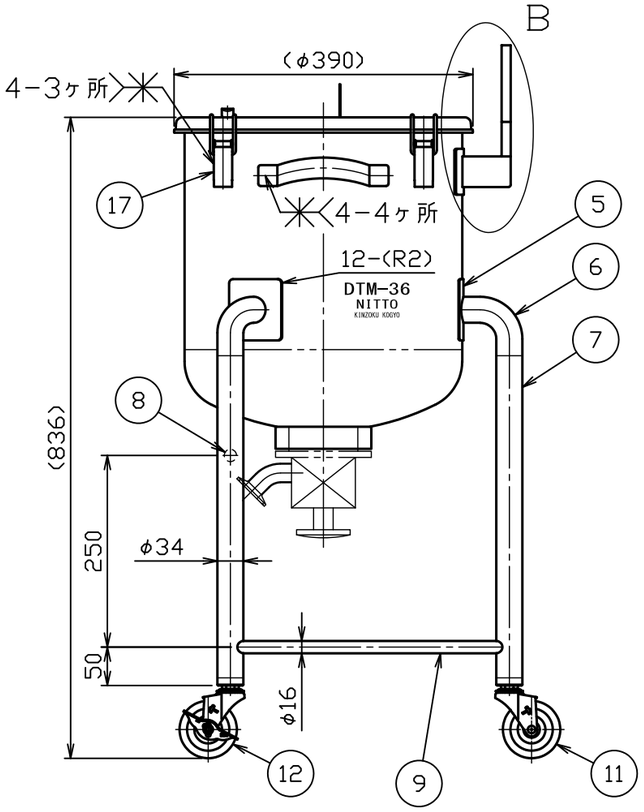

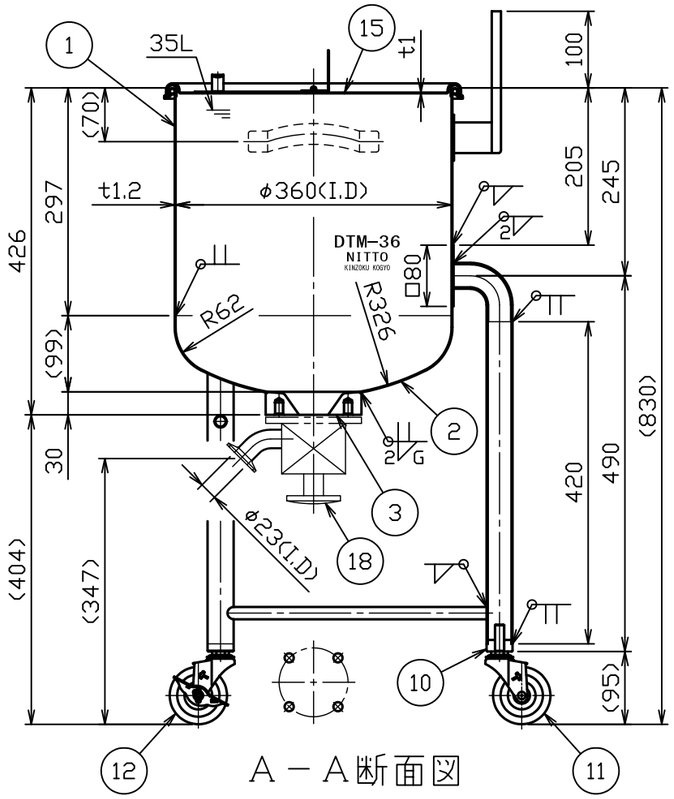

A－A断面図

No.	品　　名	材　質	個　数	備　　考
1	胴板	SUS304	1	t１．２
2	鏡板	SUS304	1	t1.2(44-1-1-0027737)
3	タンクスパッド（１Ｓ）	SUS316L	1	1S(44-1-1-0027738)
4	把手（中）	SUS304	2	規格
5	当板（Ａ）（角部Ｒ加工）	SUS304	3	t１．５×□８０
6	ネック付エルボ	SUS304	3	φ３４×t２．０
7	化粧パイプ（Ａ）	SUS304	3	φ34×t１．5－L420
8	化粧パイプ（Ｂ）	SUS304	1	φ16×t１．2－L390
9	化粧パイプ（Ｃ）	SUS304	2	φ16×t１．2－L390
１０	キャスター取付座	SUS304	3	M12(44-1-1-0000044)
１１	ステンレスキャスター	ﾅｲﾛﾝ･ｳﾚﾀﾝ車	1	320EA-75-UR(ﾊﾝﾏｰ)
１２	ストッパー付ステンレスキャスター	ﾅｲﾛﾝ･ｳﾚﾀﾝ車	2	315EA-75-UR(ﾊﾝﾏｰ)
１３	カクハン機取付座	SUS304	1	t12(44-1-2-0039916)
１４	当板（Ｂ）（角部Ｒ加工）	SUS304	1	t２．０×６０×１２０
１５	投入蓋	SUS304	1	t1.0(34-1-2-0039904)
１６	Ａ型パッキン	ｼﾘｺﾝｺﾞﾑ	1	３６用
１７	キャッチクリップ	SUS304	4	規格
１８	タンク底バルブ（フランジパッキンタイプ）	SUS316L	1set	１Ｓ（トーステ）
	フランジパッキン、六角ボルト、SW付	――		――――――

注記
内外面＃３２０バフ研磨
全容量　３５Ｌ
許容荷重は製品重量を含み１２２ｋｇ

3			
2			
1			
No.	変　更　番　号	氏　名	日　付

板金溶接組立の寸法許容差は±１％又は５ｍｍの大きい値

	製　図	設　計	検　図	承　認
氏　名	小野寺	小野寺	青木	青木
日　付	2020.7.15	2020.7.15		

名称	カクハン機座付鏡板型容器　タンクバルブ　ＤＴＭ－３６－ＰＯ
図番	HP-1-2-0039941
尺　度	１：８　１：４
参考図	得意先名　規格

日東金属工業株式会社