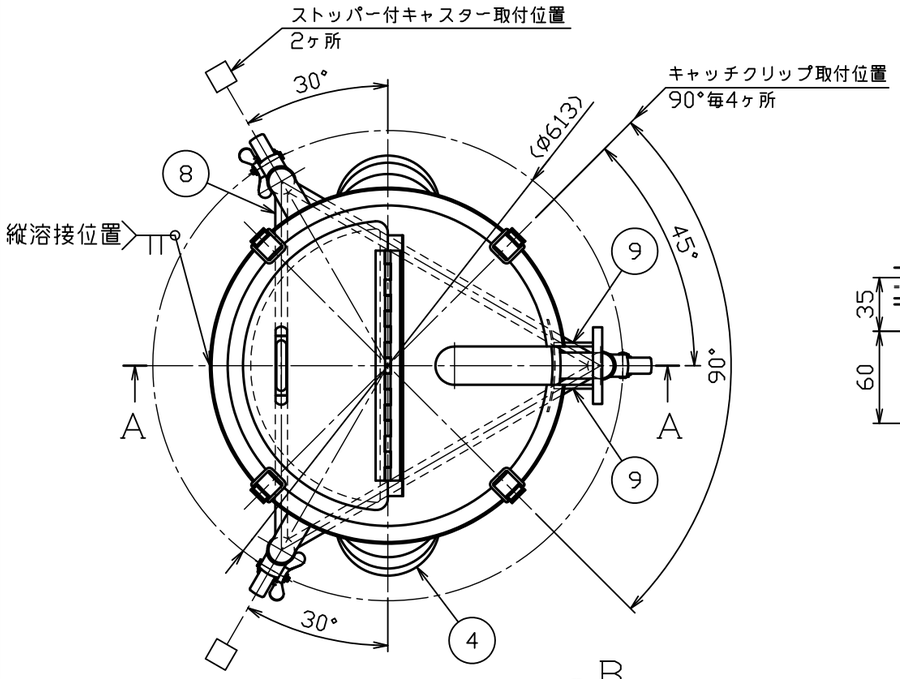

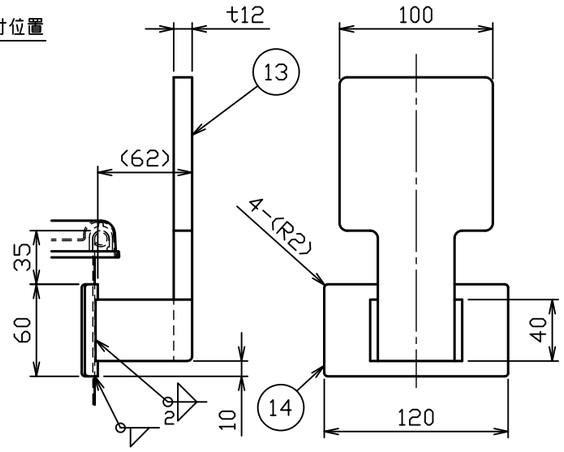

B部詳細図 S＝1：4

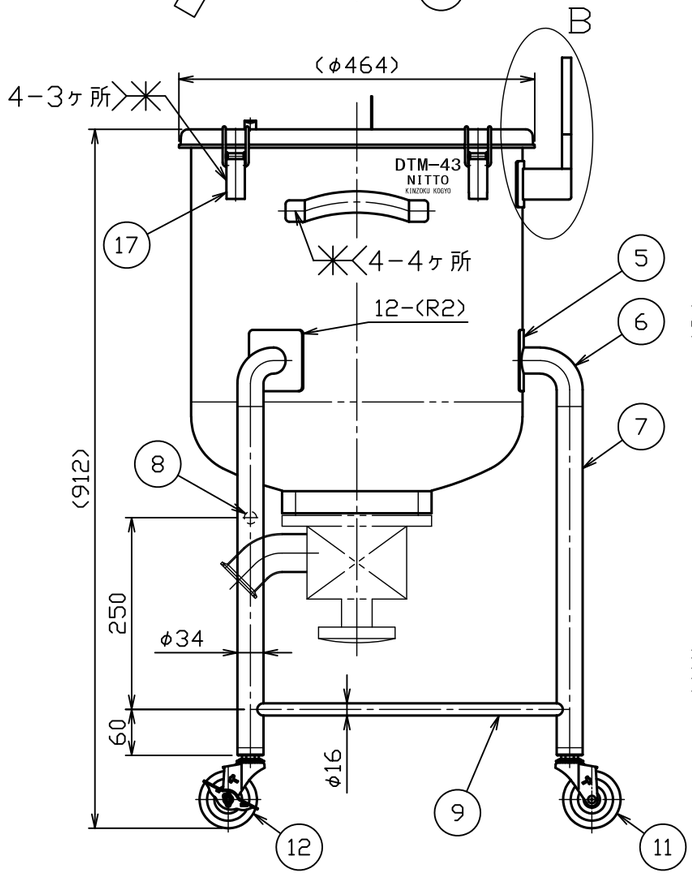

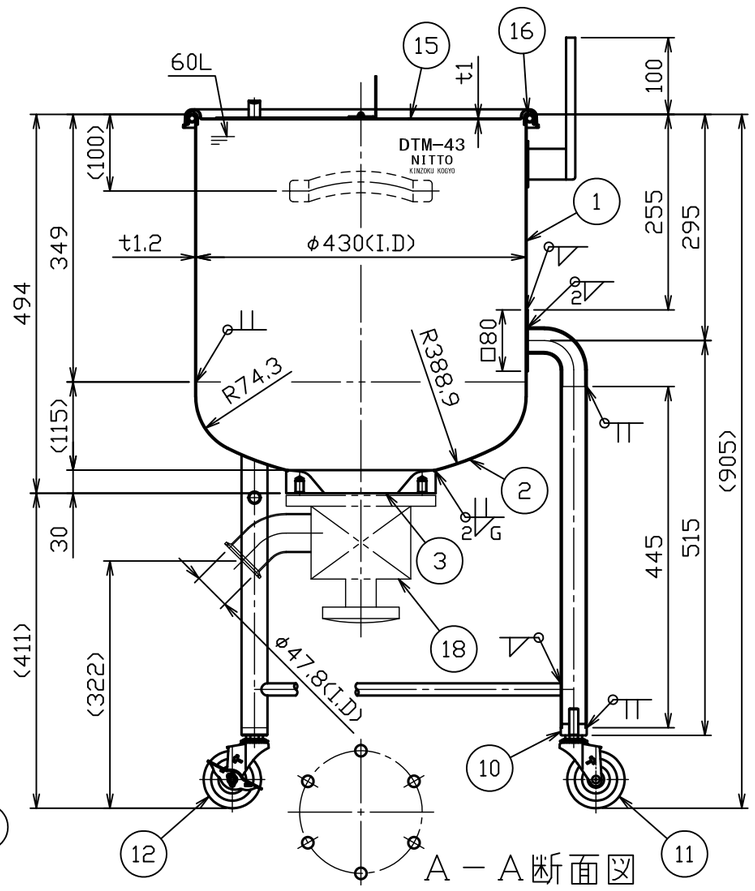

A－A断面図

No.	品名	材質	個数	備考
1	胴板	SUS304	1	t１．２
2	鏡板	SUS304	1	t1.2(44-1-1-0027749)
3	タンクスパッド（２Ｓ）	SUS316L	1	2S(44-1-1-0027750)
4	把手（大）	SUS304	2	規格
5	当板（Ａ）（角部Ｒ加工）	SUS304	3	t１．５×□８０
6	ネック付エルボ	SUS304	3	φ３４×t２．０
7	化粧パイプ（Ａ）	SUS304	3	φ34×t１．5－L445
8	化粧パイプ（Ｂ）	SUS304	1	φ16×t１．2－L451
9	化粧パイプ（Ｃ）	SUS304	2	φ16×t１．2－L451
１０	キャスター取付座	SUS304	3	M12(44-1-1-0000044)
１１	ステンレスキャスター	ﾅｲﾛﾝ･ｳﾚﾀﾝ車	1	320EA-UR-75(ﾊﾝﾏｰ)
１２	ストッパー付ステンレスキャスター	ﾅｲﾛﾝ･ｳﾚﾀﾝ車	2	315EA-UR-75(ﾊﾝﾏｰ)
１３	カクハン機取付座	SUS304	1	t12(44-1-2-0039916)
１４	当板（Ｂ）（角部Ｒ加工）	SUS304	1	t２．０×６０×１２０
１５	投入蓋	SUS304	1	t1.0(34-1-2-0039908)
１６	Ａ型パッキン	ｼﾘｺﾝｺﾞﾑ	1	４３用
１７	キャッチクリップ	SUS304	4	規格
１８	タンク底バルブ（フランジパッキンタイプ）	SUS316L	1set	２Ｓ（トーステ）
	フランジパッキン、六角ボルト、SW付	——		——

注記
内外面＃３２０バフ研磨
容量　６０Ｌ
許容荷重は製品重量を含み１２２ｋｇ

3			
2			
1			
No.	変更番号	氏名	日付

板金溶接組立の寸法許容差は±１％又は５ｍｍの大きい値

	製図	設計	検図	承認
氏名	小野寺	小野寺	青木	青木
日付	2020.7.15	2020.7.15		

名称	カクハン機座付鏡板型容器　タンクバルブ　ＤＴＭ－４３－ＰＯ
図番	HP-1-2-0039943-0
尺度	１：８　１：４
参考図	得意先名　規格

日東金属工業株式会社