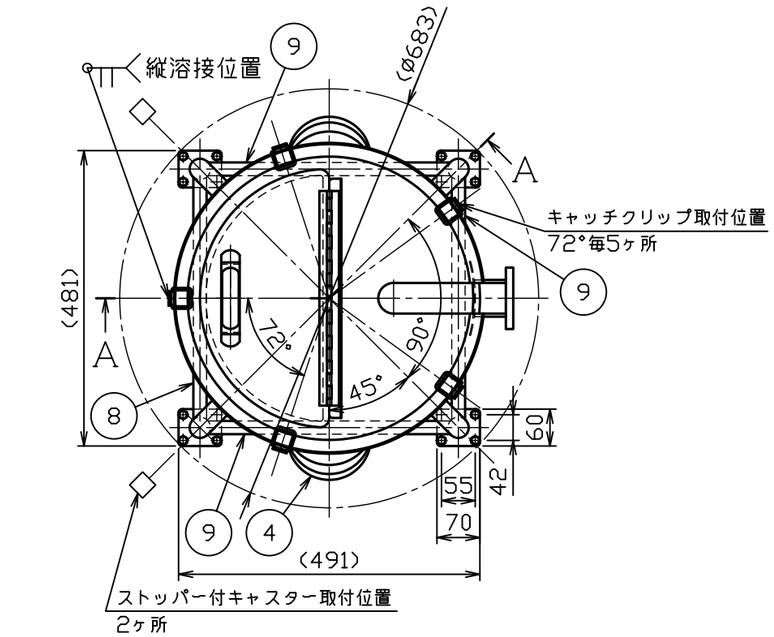

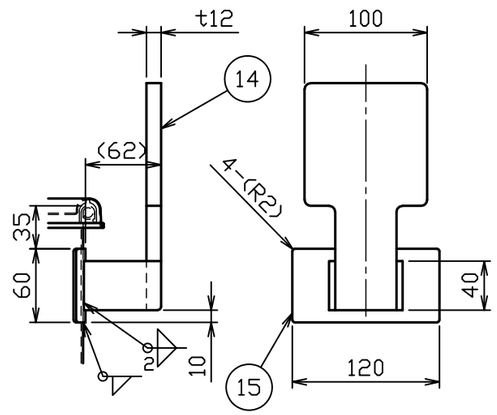

C部詳細図　S＝1：5

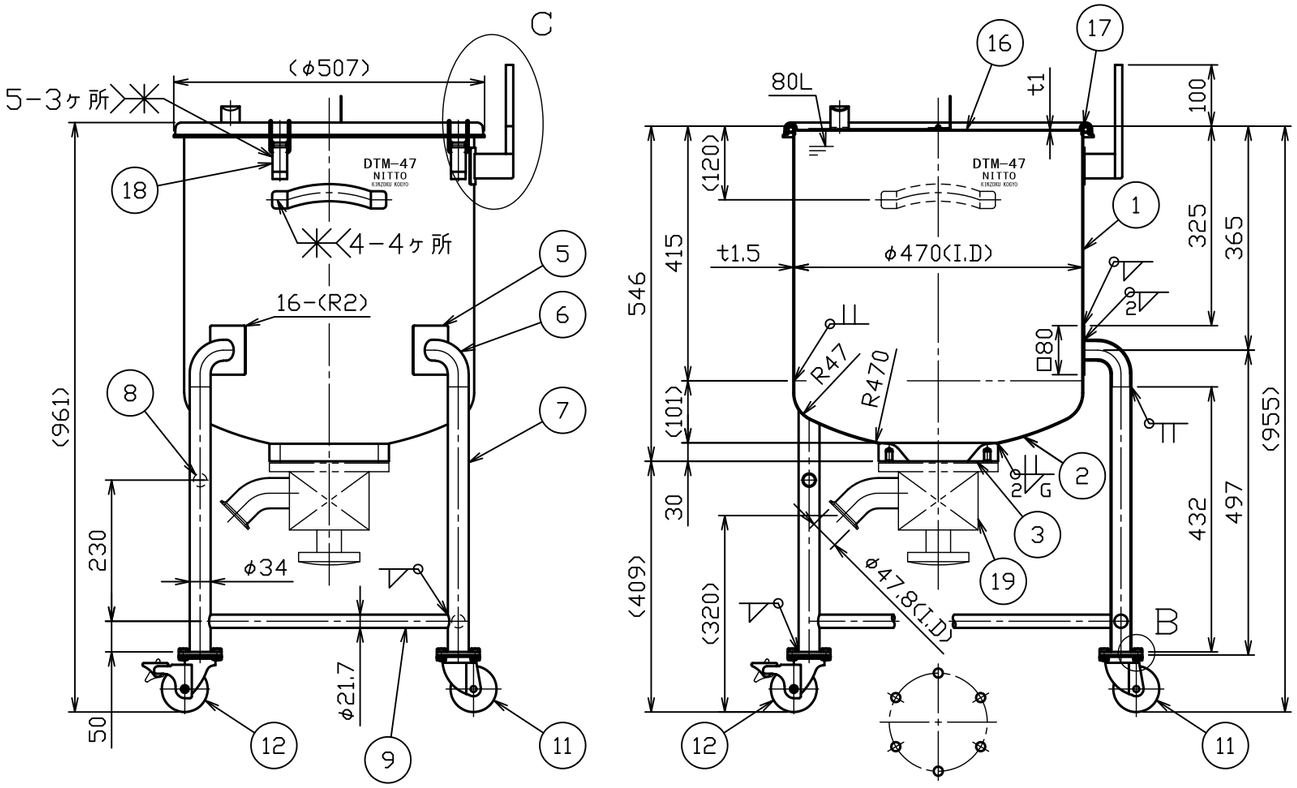

A－A断面図

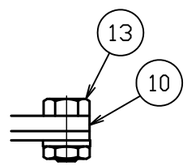

B部詳細図　S＝1：2

No.	品名	材質	個数	備考
1	胴板	SUS304	1	t１．５
2	鏡板	SUS304	1	t1.5(44-1-1-0028847)
3	タンクスパッド（２Ｓ）	SUS316L	1	2S(44-1-1-0027764)
4	把手（大）	SUS304	2	規格
5	当板（Ａ）（角部Ｒ加工）	SUS304	4	t１．５×□８０
6	ネック付エルボ	SUS304	4	φ３４×t２．０
7	化粧パイプ（Ａ）	SUS304	4	φ３４×t１．５－Ｌ４３２
8	化粧パイプ（Ｂ）	SUS304	1	φ21.7Xt1.5-L395
9	化粧パイプ（Ｃ）	SUS304	3	φ21.7Xt1.5-L395
１０	キャスター取付板	SUS304	4	t5.0(44-1-1-0002123)
１１	ステンレスキャスター	ﾅｲﾛﾝ･ｳﾚﾀﾝ車	2	SU-STC-75-GNU(ﾅﾝｼﾝ)
１２	ストッパー付ステンレスキャスター	ﾅｲﾛﾝ･ｳﾚﾀﾝ車	2	SU-STC-75-GNU-S-12(ﾅﾝｼﾝ)
１３	六角ボルト（全ねじ，低N，SW付）	SUS304	１６	Ｍ８－Ｌ１４
１４	カクハン機座	SUS304	1	t12(44-1-2-0039916)
１５	当板（Ｂ）（角部Ｒ加工）	SUS304	1	t２．０×６０×１２０
１６	投入蓋	SUS304	1	t1.0(34-1-2-0039910)
１７	Ａ型パッキン	ｼﾘｺﾝｺﾞﾑ	1	４７用
１８	キャッチクリップ	SUS304	5	規格
１９	タンク底バルブ（フランジパッキンタイプ）	SUS316L	1set	２Ｓ（トーステ）
	フランジパッキン、六角ボルト、SW付	——		——

注記
内外面＃３２０バフ研磨
容量　８０Ｌ
許容荷重は製品重量を含み２５９ｋｇ

No.	変更番号	氏名	日付
3			
2			
1			

板金溶接組立の寸法許容差は±１％又は５ｍｍの大きい値

	製図	設計	検図	承認
氏名	小野寺	小野寺	青木	青木
日付	2020.7.15	2020.7.15		

名称	カクハン機座付鏡板型容器　タンクバルブ　ＤＴＭ－４７－ＰＯ
図番	HP-1-2-0039944-0
尺度	１：１０　１：５　１：２
参考図	得意先名　規格

日東金属工業株式会社