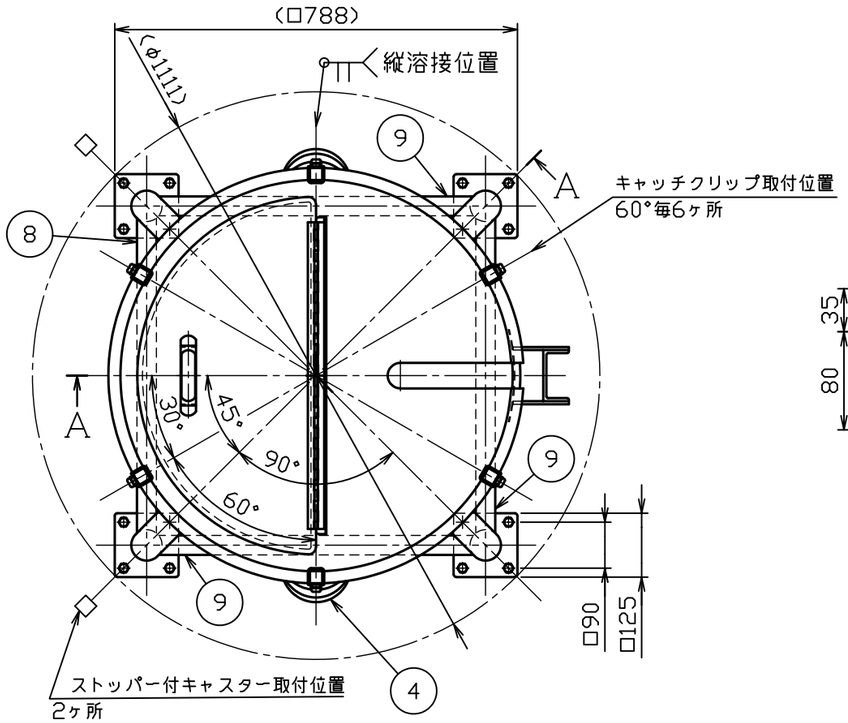

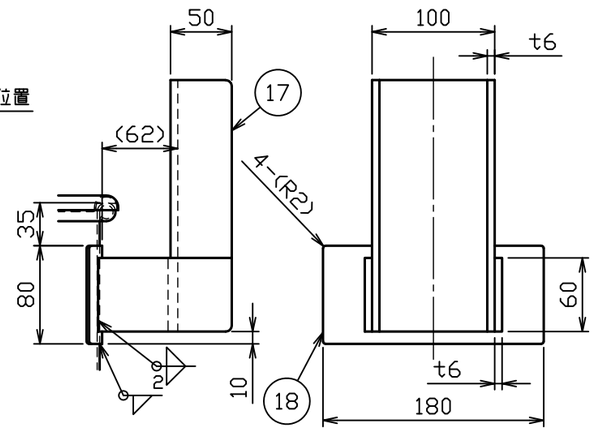

C部詳細図　S＝1：5

No.	品　　名	材 質	個 数	備　　考
1	胴板	SUS304	1	t２．０
2	鏡板	SUS316L	1	t2.0(44-1-1-0033062)
3	タンクスパッド（２Ｓ）	SUS316L	1	2S(44-1-1-0032527)
4	把手（大）	SUS304	2	規格
5	当板（Ａ）（角部Ｒ加工）	SUS304	4	t２．０×□１００
6	ネック付エルボ	SUS304	4	φ６０．５×t２．０
7	化粧パイプ（Ａ）	SUS304	4	φ60.5Xt2.0-L387
8	化粧パイプ（Ｂ）	SUS304	1	φ３８Xt２．０-Ｌ６１６
9	化粧パイプ（Ｃ）	SUS304	3	φ３８Xt２．０-Ｌ６１６
１０	キャスター取付板	SUS304	4	t10(44-1-1-0028517)
１１	ステンレスキャスター	ｳﾚﾀﾝ車	2	PNUDJA-150(ｳｶｲｷｬｽﾀｰ)
１２	ストッパー付ステンレスキャスター	ｳﾚﾀﾝ車	2	PNUDJAB-150(ｳｶｲｷｬｽﾀｰ)
１３	六角ボルト（全ねじ，Ｎ，ＳＷ付）	SUS304	１６	Ｍ１０－Ｌ３０
１４	投入蓋	SUS304	1	t1.2(34-1-2-0039919)
１５	Ｂ型パッキン	ｼﾘｺﾝｺﾞﾑ	1	７７用（切り欠きに現合カット）
１６	キャッチクリップ	SUS304	6	規格
１７	カクハン機座	SUS304	1	t6.0(44-1-2-0039918)
１８	当板（Ｂ）（角部Ｒ加工）	SUS304	1	t２．０×８０×１８０
１９	タンク底バルブ（フランジパッキンタイプ）	SUS316L	1set	２Ｓ（トーステ）
	フランジパッキン、六角ボルト、ＳＷ付	——		——

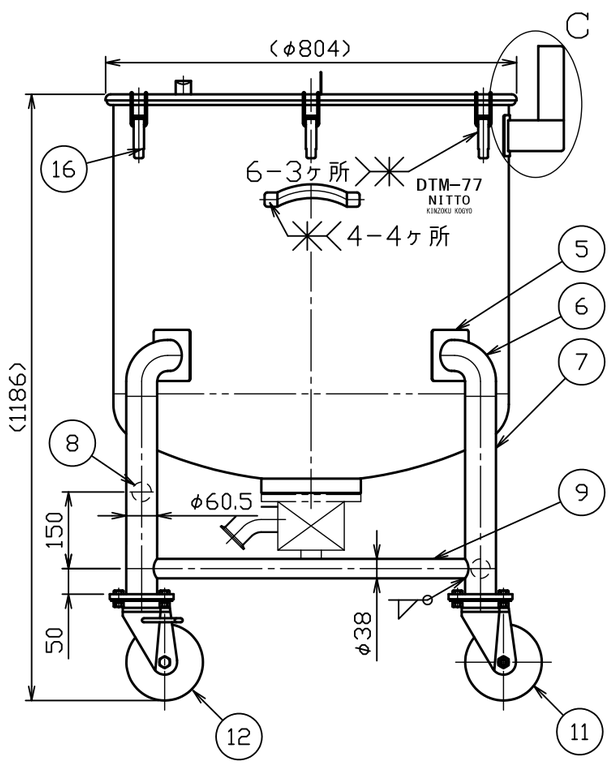

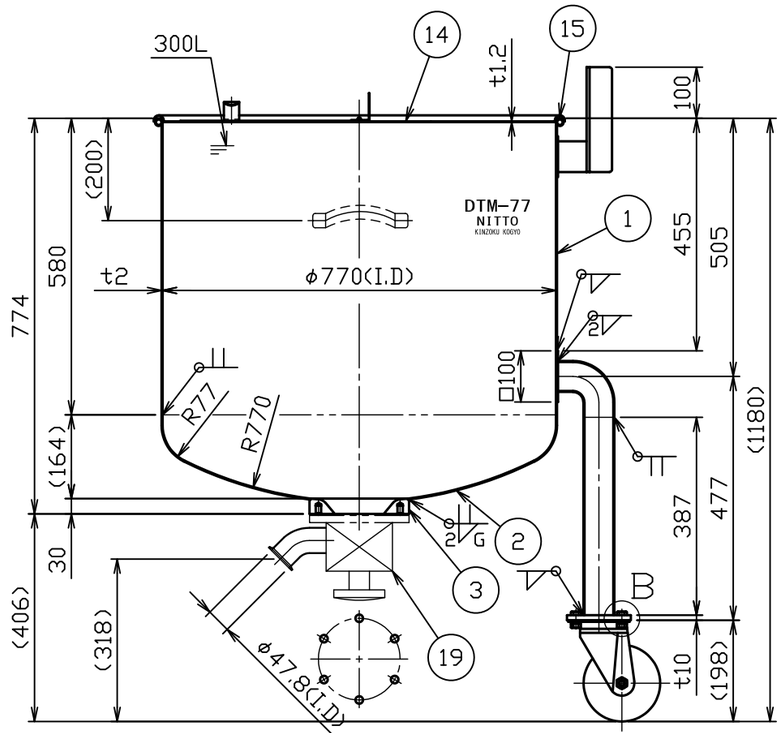

A－A断面図

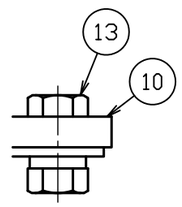

B部詳細図　S=1：2

注記
内外面＃３２０バフ研磨
⑧⑨化粧パイプの取付高さと方向に注意
容量　３００Ｌ
適正使用積載荷重は製品重量を含んで
８１６ｋｇ以下で使用してください
キャスター金具はステンレス製

No.	変 更 番 号	氏 名	日 付
3			
2			
1			

板金溶接組立の寸法許容差は±１％又は５ｍｍの大きい値

	製 図	設 計	検 図	承 認
氏 名	小野寺	小野寺	青木	青木
日 付	2020.7.15	2020.7.15		

名称	カクハン機座付鏡板型容器　タンクバルブ　ＤＴＭ－７７－ＰＯ
図番	HP-1-2-0039948-0
尺 度	１：１２　１：５　１：２
参考図	得意先名　規格

日東金属工業株式会社