No。	品　　名	材 質	個 数	備　　考
1	胴板	SUS304	1	t０。８
2	底板	SUS304	1	t０。８
3	把手（小）	SUS304	2	規格
4	密閉蓋	SUS304	1	t0.8(44-1-1-0033355)
5	Ａ型パッキン	ｼﾘｺﾝｺﾞﾑ	1	３０用
6	キャッチクリップ	SUS304	3	規格
7	短管	SUS304	1	t１。０×９２×３５６

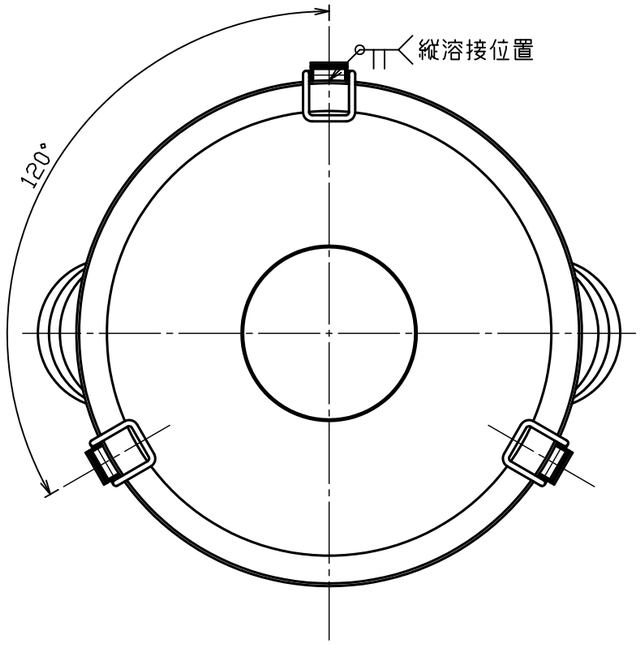

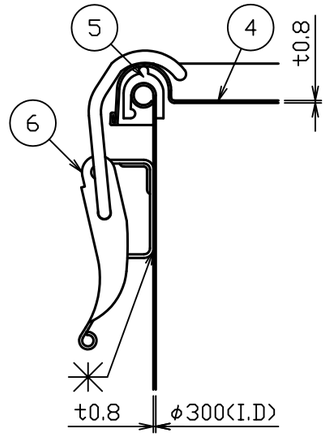

Ａ部詳細図　Ｓ＝１：２

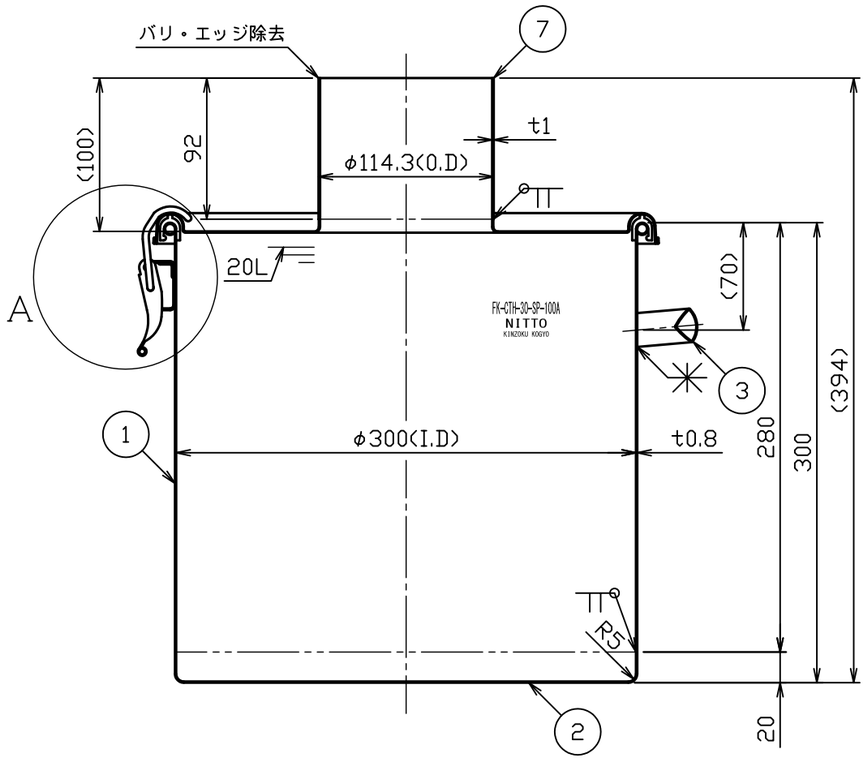

注記
内外面＃３２０バフ研磨

3			
2			
1			
No。	変 更 番 号	氏 名	日 付

板金溶接組立の寸法許容差は±１％又は５ｍｍの大きい値

	製 図	設 計	検 図	承 認
氏 名	野村	野村	青木	青木
日 付	H27.5.1	H27.5.1		

名称	粉体回収容器　２０Ｌ／１００Ａパイプ　ＦＫ－ＣＴＨ－３０－ＳＰ－１００Ａ
図番	HP-1-2-0033317-0
尺 度	１：４　１：２
参考図	-
得意先名	規格

日東金属工業株式会社