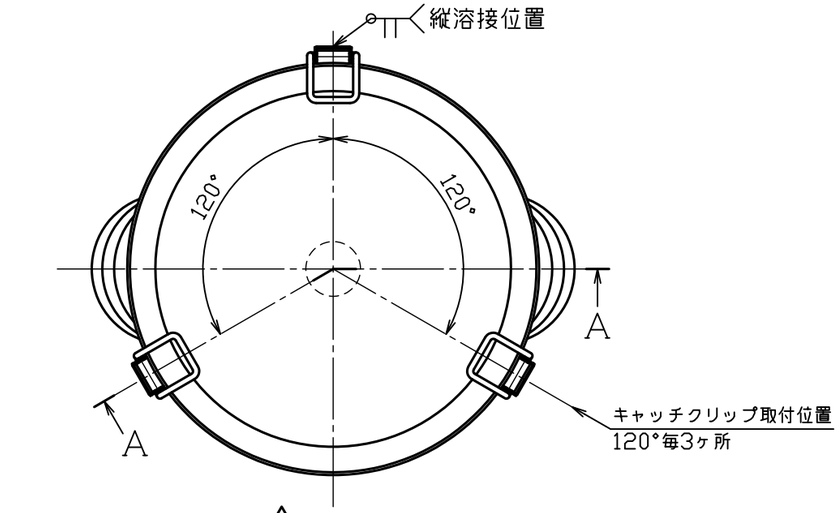

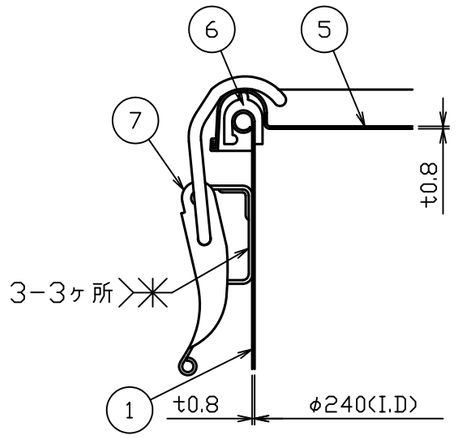

B部詳細図　S＝1：2

No.	品名	材質	個数	備考
1	胴板	SUS304	1	t0.8
4 1	ホッパー	SUS304	1	t0.8(44-1-1-0029192)
4 1	溶接ヘルール	SUS304	1	1.5S(44-1-1-0016647)
4	把手（小）	SUS304	2	規格
5	密閉蓋	SUS304	1	24用(t0.8)
6	A型パッキン	ｼﾘｺﾝｺﾞﾑ	1	24用
7	キャッチクリップ	SUS304	3	規格

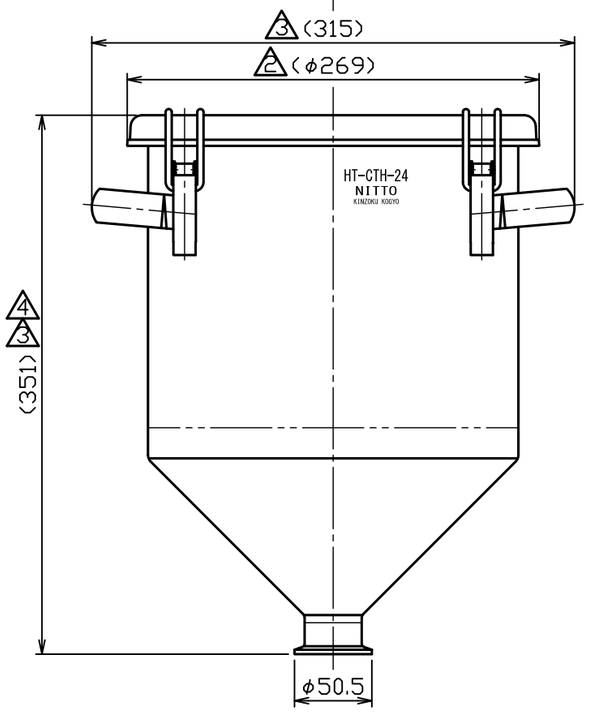

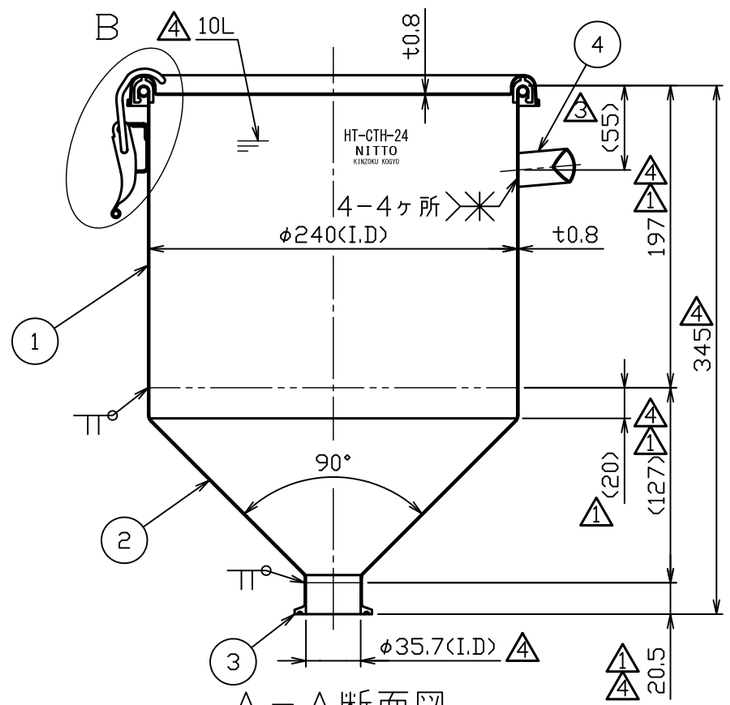

A－A断面図

注記
内外面#320バフ研磨
容量　10L

4	No. 10538	鈴木	H22.6.8
3	No. 06014	新井	H18.7.14
2	No. 02139	新井	H15.5.13
1	No. 00253	山田	H12.11.28
No.	変更番号	氏名	日付

板金溶接組立の寸法許容差は±1%又は5mmの大きい値

	製図	設計	検図	承認
氏名	鈴木	鈴木	岸	岸
日付	H11.11.25	H11.11.25		

4

名称	ホッパー型密閉容器　クリップ式 HT－CTH－24（A型パッキン）
図番	HP-1-2-0015648-4
尺度	1：4　1：2
参考図	得意先名 規格

日東金属工業株式会社

3 図面整理
2 蓋、スピニング加工へ移行