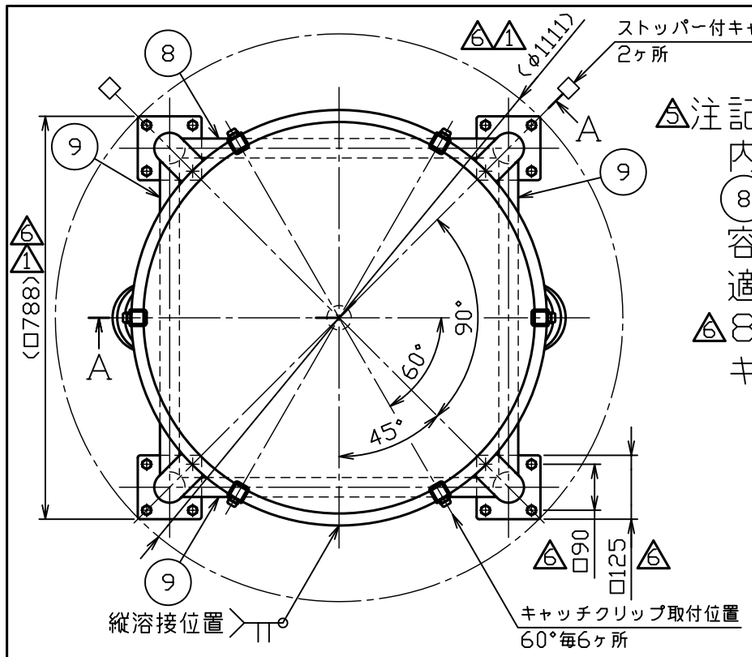

5注記
内外面#320バフ研磨
⑧⑨化粧パイプの取付高さと方向に注意
容量　300L
適正使用積載荷重は製品重量を含んで
6816kg以下で使用してください
キャスター金具はステンレス製

	No.	品名	材質	個数	備考
	1	胴板	SUS304	1	t2.0
6 2 1	2	ホッパー	SUS304	1	t2.0(44-1-1-0015681)
6 3 2	3	溶接ヘルール	SUS304	1	2S-L20.5(トーステ)
	4	把手(大)	SUS304	2	規格
	5	当板	SUS304	4	t2.0×□100
6	6	ネック付エルボ	SUS304	4	φ60.5×t2.0
6	7	化粧パイプ(A)	SUS304	4	φ60.5×t2.0-L592
6 4 1	8	化粧パイプ(B)	SUS304	1	φ38×t2.0-L616
6 4 1	9	化粧パイプ(C)	SUS304	3	φ38×t2.0-L616
6	10	キャスター取付板	SUS304	4	t10(44-1-1-0028517)
6	11	ステンレスキャスター	ウレタン車	2	PNUDJA-150(ウカイキャスター)
6	12	ストッパー付ステンレスキャスター	ウレタン車	2	PNUDJAB-150(ウカイキャスター)
6 5	13	六角ボルト(全ねじ, N, SW付)	SUS304	16	M10-L30
	14	密閉蓋	SUS304	1	77用(t1.2)
	15	B型パッキン	シリコンゴム	1	77用
	16	キャッチクリップ	SUS304	6	規格

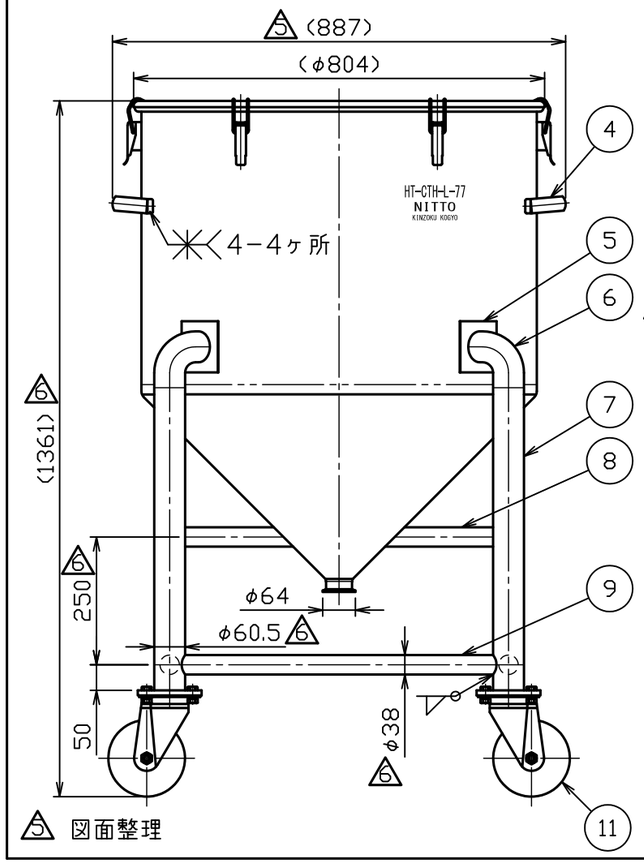

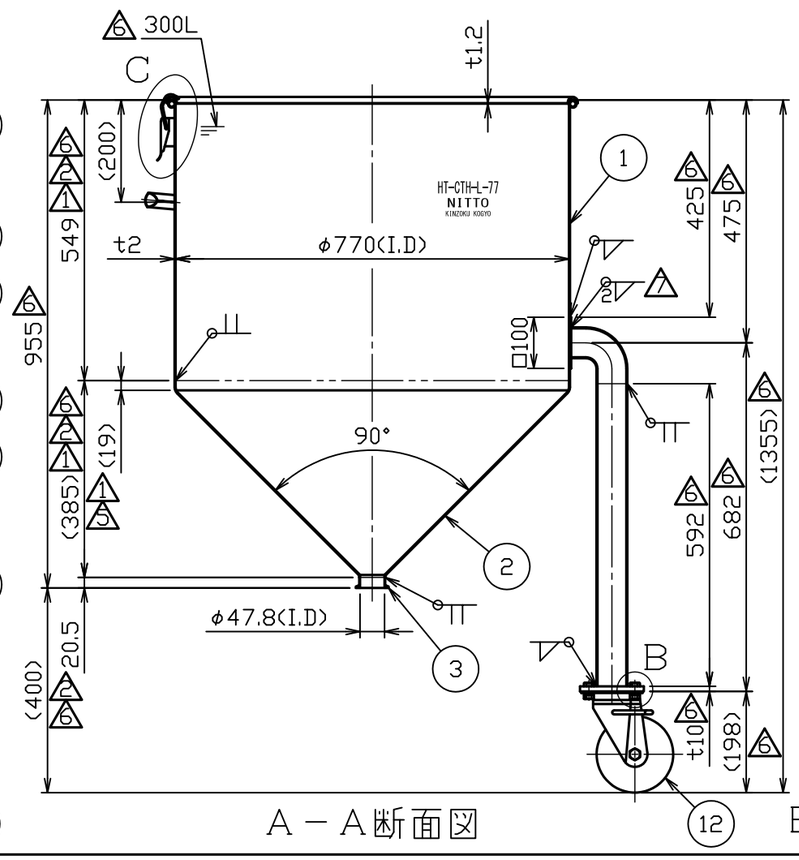

A－A断面図

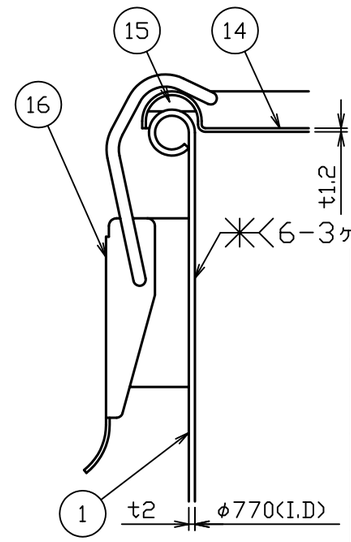

C部詳細図　S=1:2

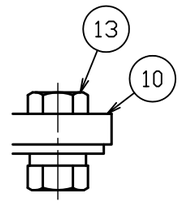

B部詳細図　S=1:2

7	No. 12567	原口	H24.9.7
6	No. 10538	鈴木	H22.6.8
5	No. 06014	新井	H18.7.14
4	No. 01068	小黒	H13.4.17
3	No. 01058	小黒	H13.3.19
2	No. 00253	山田	H12.11.28
1	No. 00212	中井	H12.10.13
No.	変更番号	氏名	日付

板金溶接組立の寸法許容差は±1%又は5mmの大きい値

	製図	設計	検図	承認
氏名	鈴木	鈴木	鈴木	鈴木
日付	H11.12.6	H11.12.6		

6

名称	ホッパー型密閉容器　脚付　クリップ式 HT-CTH-L-77(B型パッキン)
図番	HP-1-2-0015670-7
尺度	1:12　1:2
参考図	得意先名　規格

日東金属工業株式会社