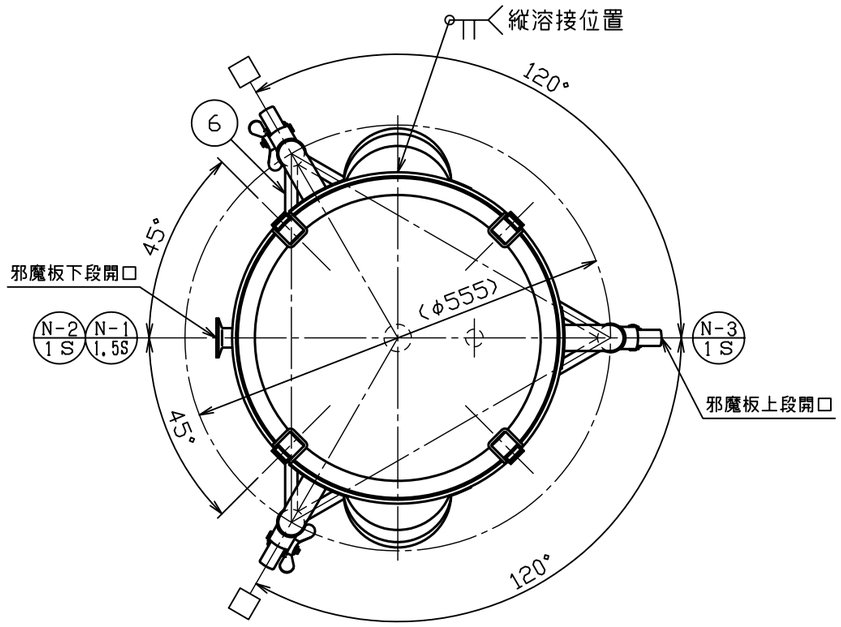

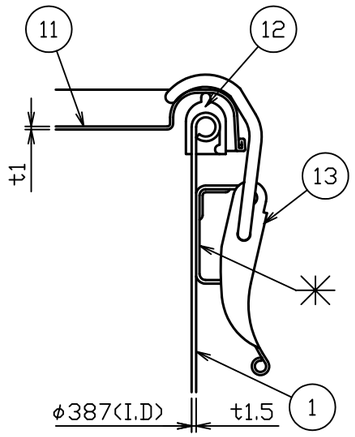

A部詳細図　S＝1：2

No.	品　　名	材質	個数	備　　考
1	内槽	SUS304	1	t1.5(34-1-2-0036670)
2	ジャケット	SUS304	1	t1.2(34-1-2-0036671)
3	当板	SUS304	3	t1.5×□80
4	ネック付エルボ	SUS304	3	φ34×t2.0
5	化粧パイプ（A）	SUS304	3	φ34×t1.5-L465
6	化粧パイプ（B）	SUS304	1	φ16×t1.2-L451
7	化粧パイプ（C）	SUS304	2	φ16×t1.2-L451
8	キャスター取付座	SUS304	3	M12(44-1-1-0000044)
9	ステンレスキャスター	ﾅｲﾛﾝ･ｳﾚﾀﾝ車	1	320EA-UR-75(ﾊﾝﾏｰ)
10	ストッパー付ステンレスキャスター	ﾅｲﾛﾝ･ｳﾚﾀﾝ車	2	315EA-UR-75(ﾊﾝﾏｰ)
11	密閉蓋	SUS304	1	39用（t1.0）
12	A型パッキン	ｼﾘｺﾝｺﾞﾑ	1	39用
13	キャッチクリップ	SUS304	4	規格

製品仕様	
本体使用圧力	常圧
本体使用温度	内容液沸点未満
本体容量	約45L
ジャケット使用圧力	0～0.18MPa
ジャケット使用温度	冷水～温水
ジャケット容量	約 15.7L
重量	約 20kg

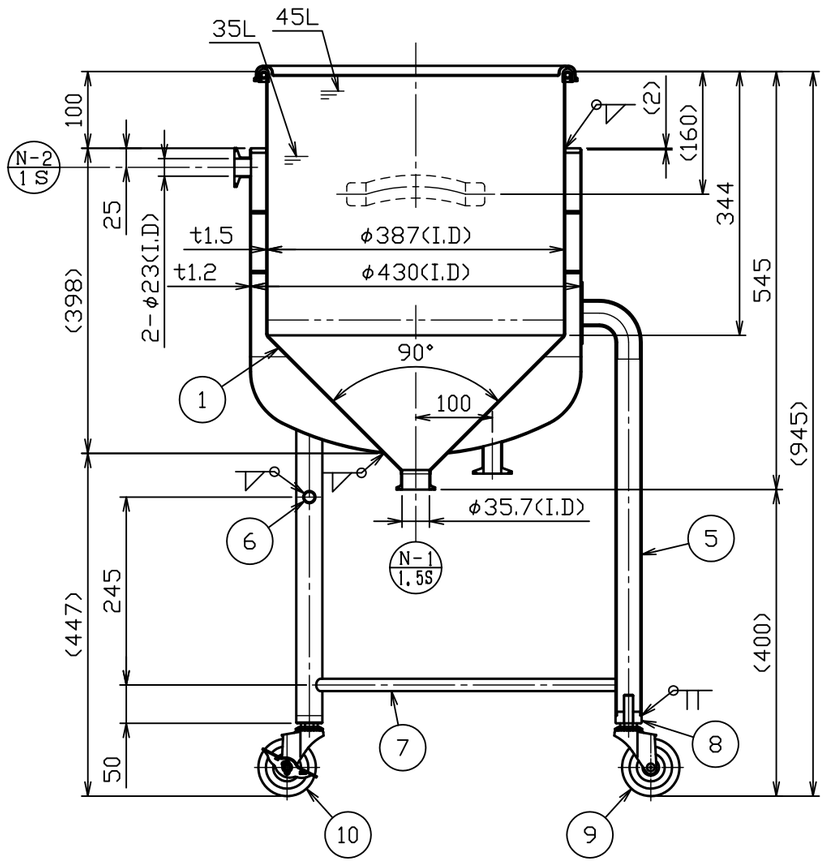

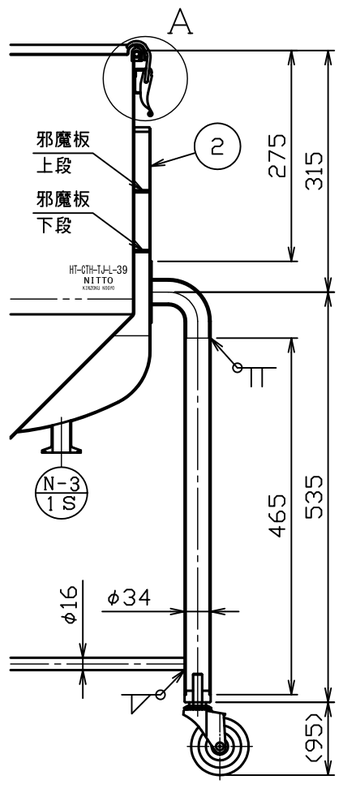

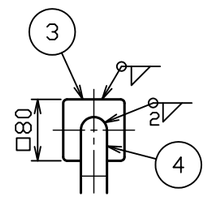

注記
内外面#320バフ研磨
許容荷重は製品重量を含み122kg
キャスター金具はステンレス製
□方向ストッパー付キャスター取付
耐圧検査書付

No.	変更番号	氏名	日付
3			
2			
1			

板金溶接組立の寸法許容差は±1%又は5mmの大きい値

	製図	設計	検図	承認
氏名	池田	池田	高橋	高橋
日付	H28.6.30	H28.6.30		

名称　ホッパー型耐圧ジャケット容器　脚付　クリップ式
HT-CTH-TJ-L-39（A型パッキン）

図番　HP-1-2-0036560-0

尺度　1：8　1：2

参考図　　得意先名　　規格

日東金属工業株式会社