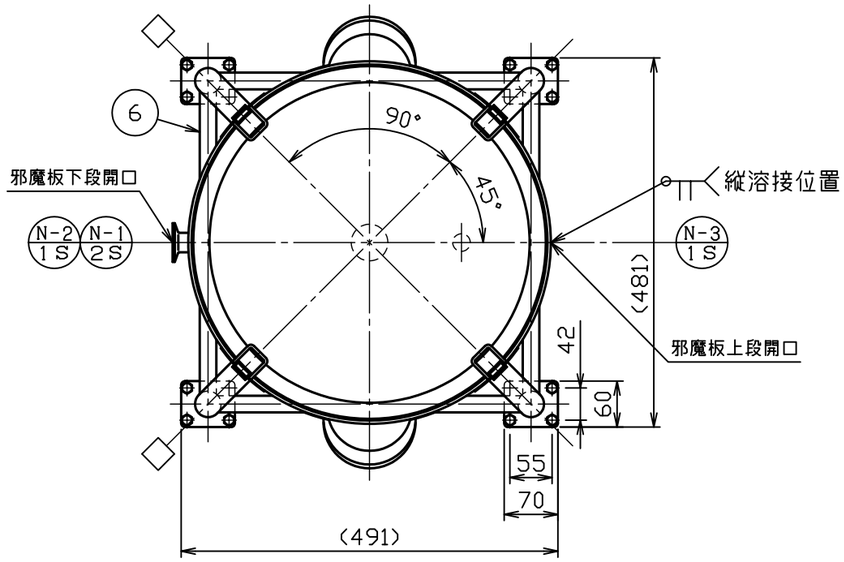

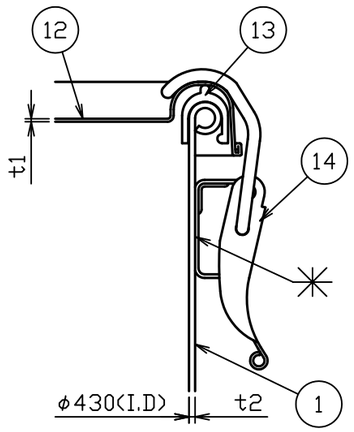

A部詳細図　S＝1：2

No.	品　　名	材 質	個 数	備　　考
1	内槽	SUS304	1	t2.0(34-1-2-0036672)
2	ジャケット	SUS304	1	t1.5(34-1-2-0036673)
3	当板	SUS304	4	t１．５×□８０
4	ネック付エルボ	SUS304	4	φ３４×t２．０
5	化粧パイプ（Ａ）	SUS304	4	φ３４×t１．５－Ｌ４６７
6	化粧パイプ（Ｂ）	SUS304	1	φ21.7Xt1.5-L395
7	化粧パイプ（Ｃ）	SUS304	3	φ21.7Xt1.5-L395
8	キャスター取付板	SUS304	4	t5.0(44-1-1-0002123)
9	ステンレスキャスター	ﾅｲﾛﾝ･ｳﾚﾀﾝ車	2	SU-STC-75-GNU(ﾅﾝｼﾝ)
１０	ストッパー付ステンレスキャスター	ﾅｲﾛﾝ･ｳﾚﾀﾝ車	2	SU-STC-75-GNU-S-12(ﾅﾝｼﾝ)
１１	六角ボルト（全ねじ，低N，SW付）	SUS304	１６	Ｍ８－Ｌ１４
１２	密閉蓋	SUS304	1	４３用（ｔ１．０）
１３	Ａ型パッキン	ｼﾘｺﾝｺﾞﾑ	1	４３用
１４	キャッチクリップ	SUS304	4	規格

製品仕様	
本体使用圧力	常圧
本体使用温度	内容液沸点未満
本体容量	約６０Ｌ
ジャケット使用圧力	０～０．１８ＭＰａ
ジャケット使用温度	冷水～温水
ジャケット容量	約 １８．４Ｌ
重量	約 ２７ｋｇ

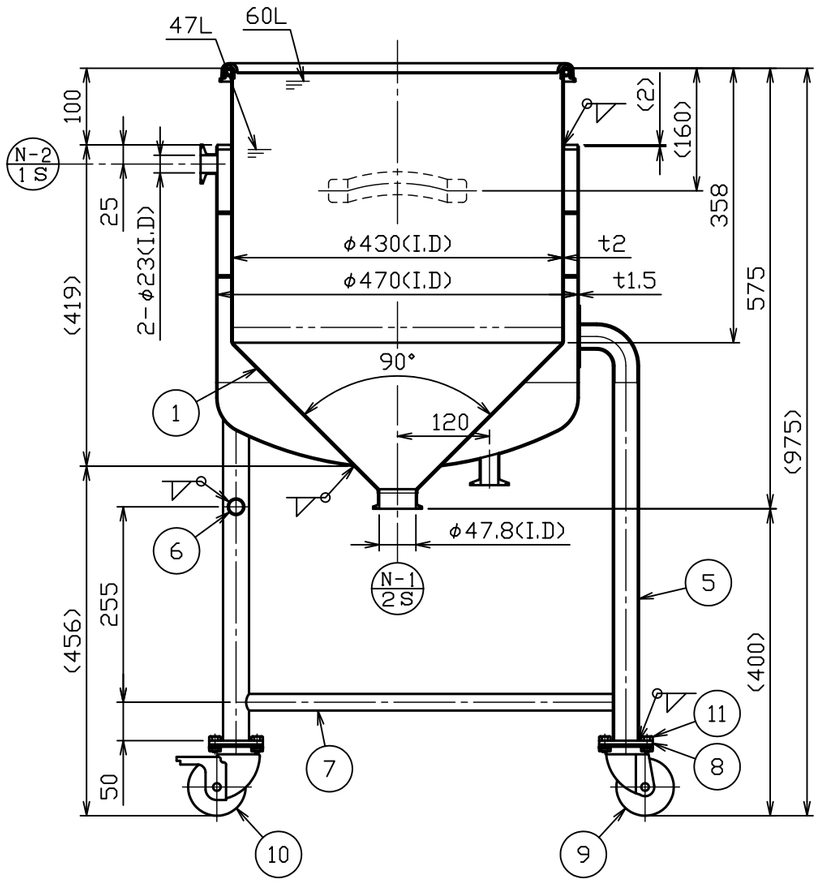

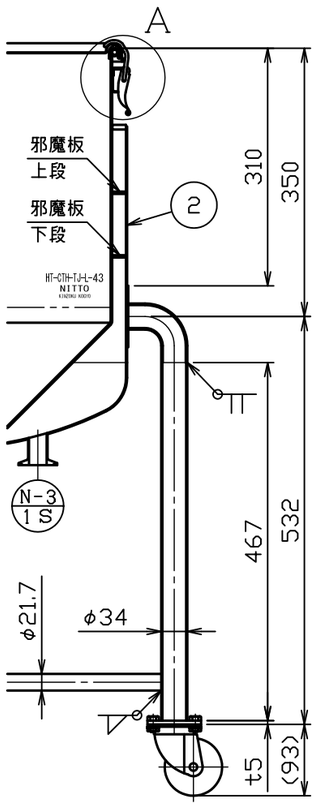

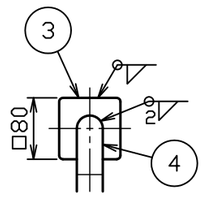

注記
内外面＃３２０バフ研磨
許容荷重は製品重量を含み２５９ｋｇ
キャスター金具はステンレス製
□方向ストッパー付キャスター取付
耐圧検査書付

No.	変更番号	氏名	日付
3			
2			
1			

板金溶接組立の寸法許容差は±１％又は５ｍｍの大きい値

	製図	設計	検図	承認
氏名	池田	池田	高橋	高橋
日付	H28.6.30	H28.6.30		

名称	ホッパー型耐圧ジャケット容器　脚付　クリップ式 HT－CTH－TJ－L－43（A型パッキン）
図番	HP－1－2－0036561－0
尺度	1：8　1：2
参考図	得意先名　規格

日東金属工業株式会社