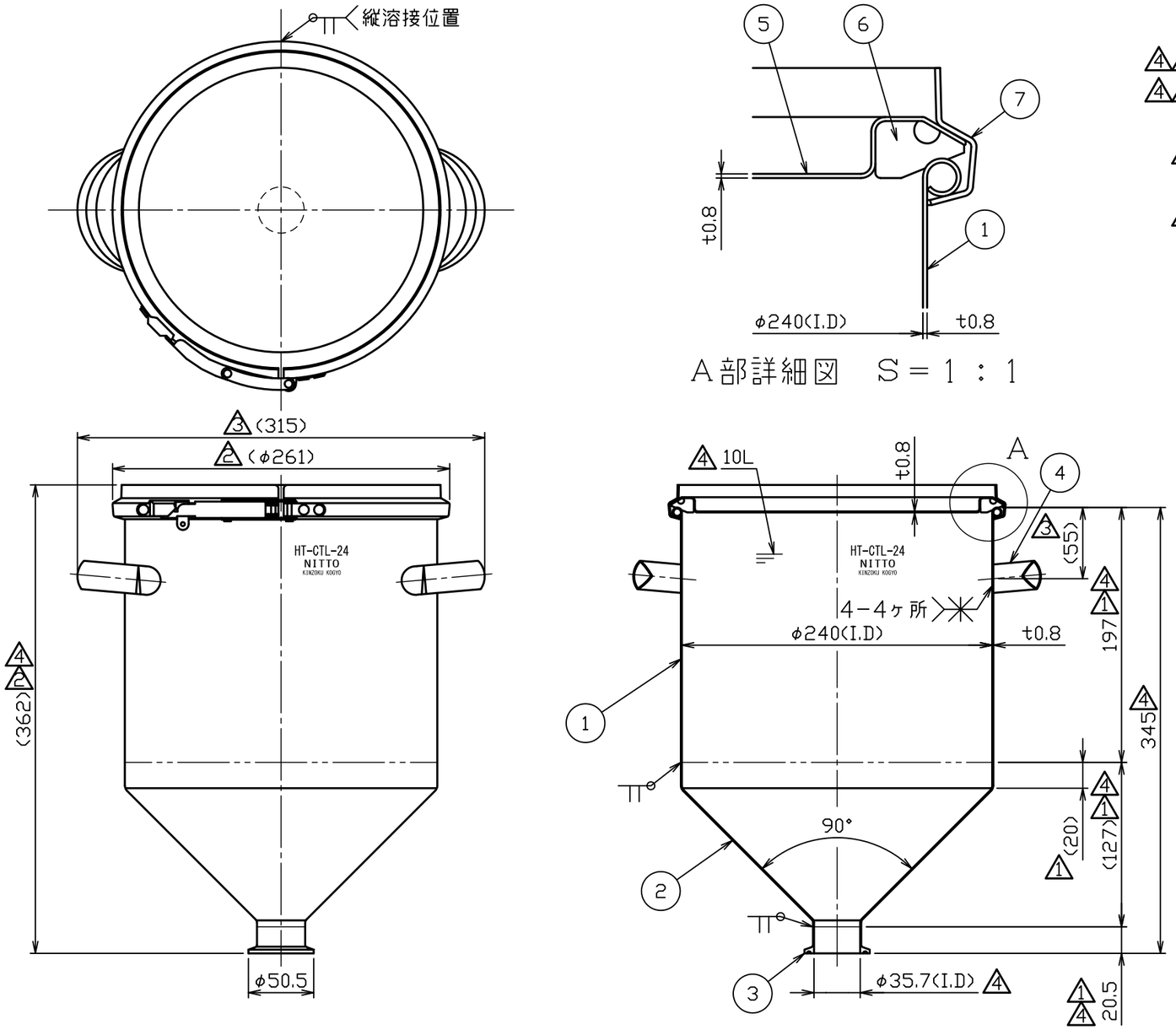


| | No. | 品名 | 材質 | 個数 | 備考 |
|---|---|---|---|---|---|
| | 1 | 胴板 | SUS304 | 1 | t0.8 |
| 4 1 | 2 | ホッパー | SUS304 | 1 | t0.8(44-1-1-0029192) |
| 4 1 | 3 | 溶接ヘルール | SUS304 | 1 | 1.5S(44-1-1-0016647) |
| | 4 | 把手（小） | SUS304 | 2 | 規格 |
| 2 | 5 | CTL用蓋 | SUS304 | 1 | 24用(t0.8) |
| | 6 | CTL用パッキン | ｼﾘｺﾝｺﾞﾑ | 1 | 24用 |
| 2 | 7 | レバーバンド | SUS304 | 1 | 24用 |

注記
内外面#320バフ研磨
容量　10L

| | | | |
|---|---|---|---|
| 4 | No. 10538 | 鈴木 | H22.6.8 |
| 3 | No. 06014 | 新井 | H18.7.14 |
| 2 | No. 05006 | 小黒 | H17.1.20 |
| 1 | No. 00253 | 山田 | H13.4.4 |
| No. | 変更番号 | 氏名 | 日付 |

板金溶接組立の寸法許容差は±1%又は5mmの大きい値

| | 製図 | 設計 | 検図 | 承認 |
|---|---|---|---|---|
| 氏名 | 鈴木 | 鈴木 | 岸 | 岸 |
| 日付 | H11.11.25 | H11.11.25 | | |

2 4

名称：ホッパー型密閉容器　バンド式 HT-CTL-24

図番：HP-1-2-0015671-4

尺度：1：4　1：1

参考図　得意先名　規格

日東金属工業株式会社

3 2 図面整理