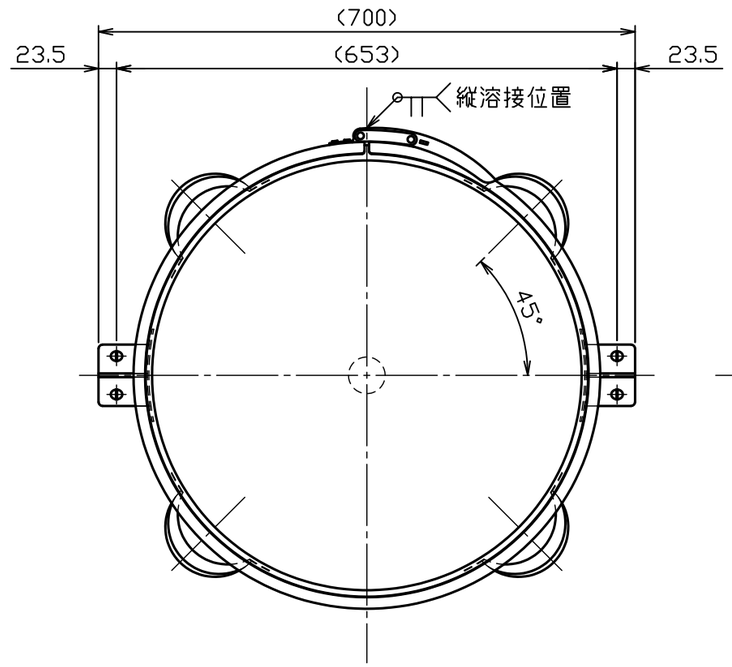

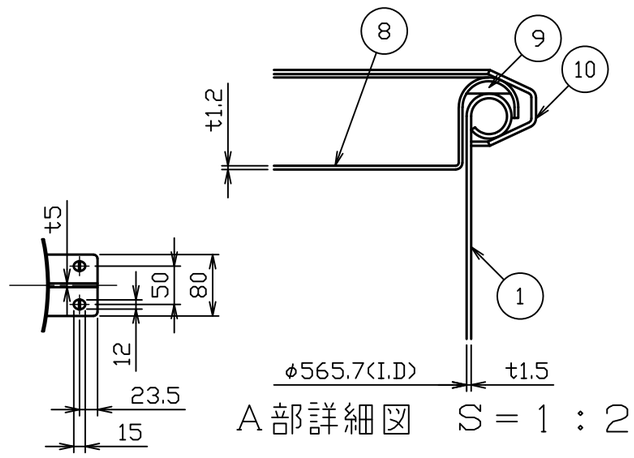

A部詳細図　S＝1：2

No.	品　　名	材質	個数	備　　考
1	胴板	SUS304	1	t1.5
2	ホッパー	SUS304	1	t1.5(44-1-1-0005079)
3	溶接ヘルール	SUS304	1	2S-L20.5(トーステ)
4	把手（大）	SUS304	4	規格
5	当板	SUS304	2	t2.0×100×120
6	ブラケット	SUS304	2	t10(44-1-1-0037081)
7	補強板	SUS304	2	t5.0(44-1-1-0037086)
8	密閉蓋	SUS304	1	565用（t1.2）
9	B型パッキン	ｼﾘｺﾝｺﾞﾑ	1	565用
10	レバーバンド	SUS304	1	565用

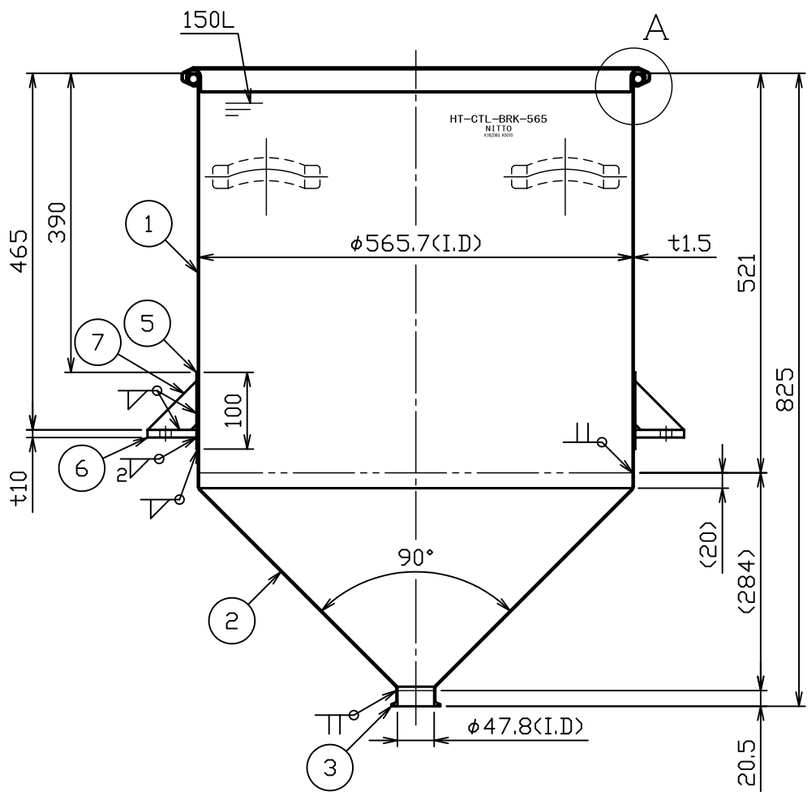

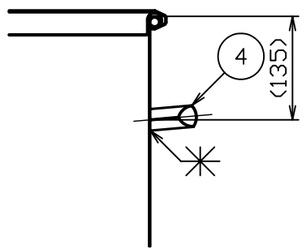

注記
内外面#320バフ研磨
容量　150L
重量　約22kg

No.	変更番号	氏名	日付
3			
2			
1			

板金溶接組立の寸法許容差は±1%又は5mmの大きい値

	製図	設計	検図	承認
氏名	鈴木	鈴木	宮路	宮路
日付	H28.10.5	H28.10.5		

名称	容器（BRK）HT-CTL-ASC-565
図番	HP-1-2-0037031-0
尺度	1：8　1：2
参考図	34-1-2-0036941
得意先名	規格

日東金属工業株式会社