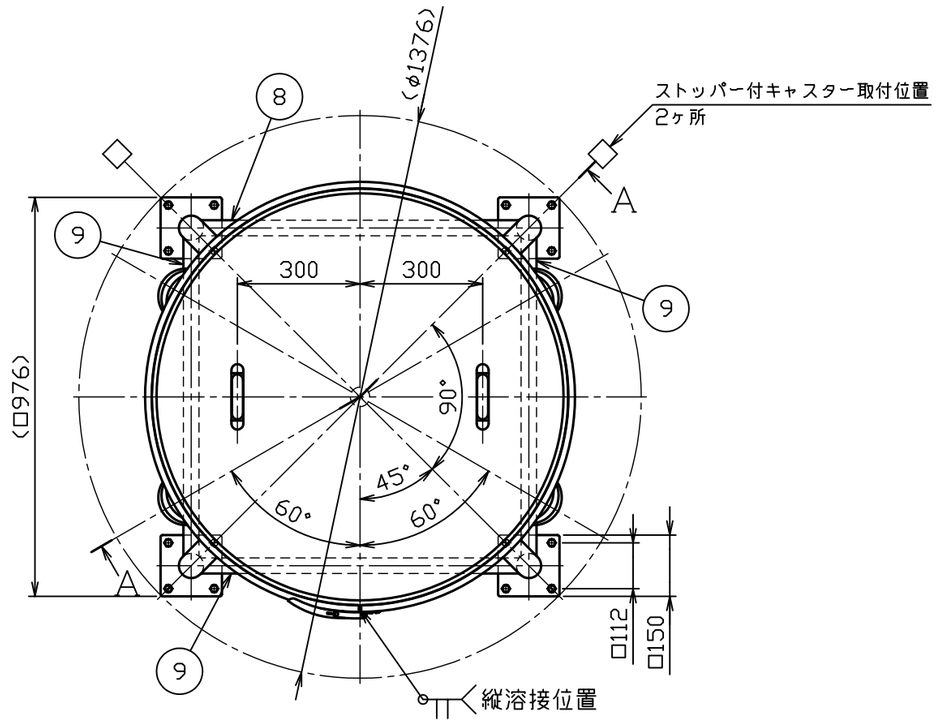

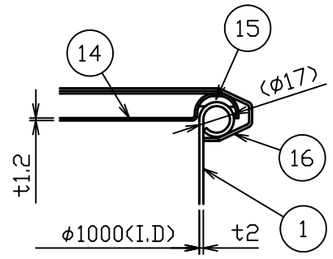

C部詳細図　S＝1：3

No.	品　　名	材 質	個 数	備　　考
1	胴板	SUS304	1	t２．０（φ１７カール）
2	ホッパー	SUS304	1	t2.0(44-1-1-0017356)
3	溶接ヘルール	SUS304	1	2S-L20.5(トーステ)
4	把手（大）	SUS304	4	規格
5	当板	SUS304	4	t２．０×□１００
6	ネック付エルボ	SUS304	4	φ６０．５×t２．０
7	化粧パイプ（A）	SUS304	4	φ60.5Xt2.0-L660
8	化粧パイプ（B）	SUS304	1	φ38Xt2.0-L779
9	化粧パイプ（C）	SUS304	3	φ38Xt2.0-L779
１０	キャスター取付板	SUS304	4	t10(44-1-1-0017357)
１１	ステンレスキャスター	ｳﾚﾀﾝ車	2	PNUDJA-200(ｳｶｲｷｬｽﾀｰ)
１２	ストッパー付ステンレスキャスター	ｳﾚﾀﾝ車	2	PNUDJAB-200(ｳｶｲｷｬｽﾀｰ)
１３	六角ボルト（全ねじ，N，SW付）	SUS304	１６	M１０－L３０
１４	密閉蓋	SUS304	1	１００用（ｔ１．２）
１５	B型パッキン	ｼﾘｺﾝｺﾞﾑ	1	１００用
１６	レバーバンド	SUS304	1	１００用
１７	コの字把手（大）	SUS304	2	規格

注記

内外面＃３２０バフ研磨

⑧⑨化粧パイプの取付高さと方向に注意

容量　４００Ｌ

適正使用積載荷重は製品重量を含んで

１１４２ｋｇ以下で使用してください

キャスター金具はステンレス製

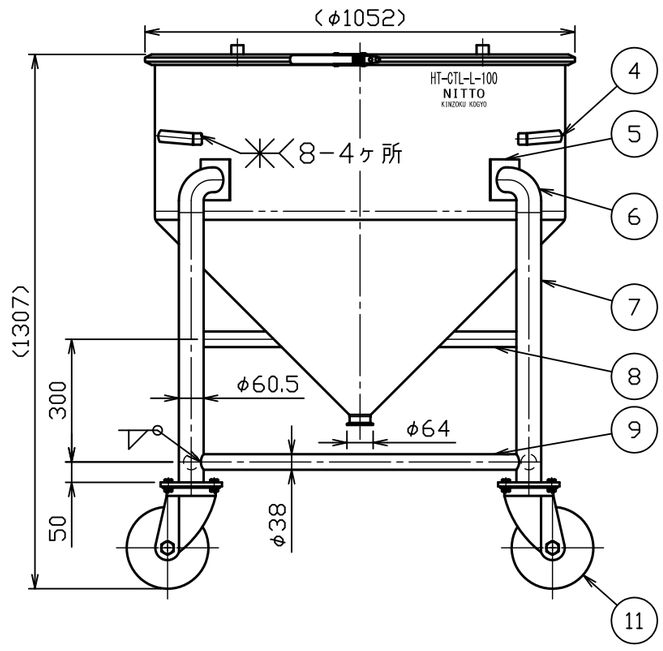

A－A断面図

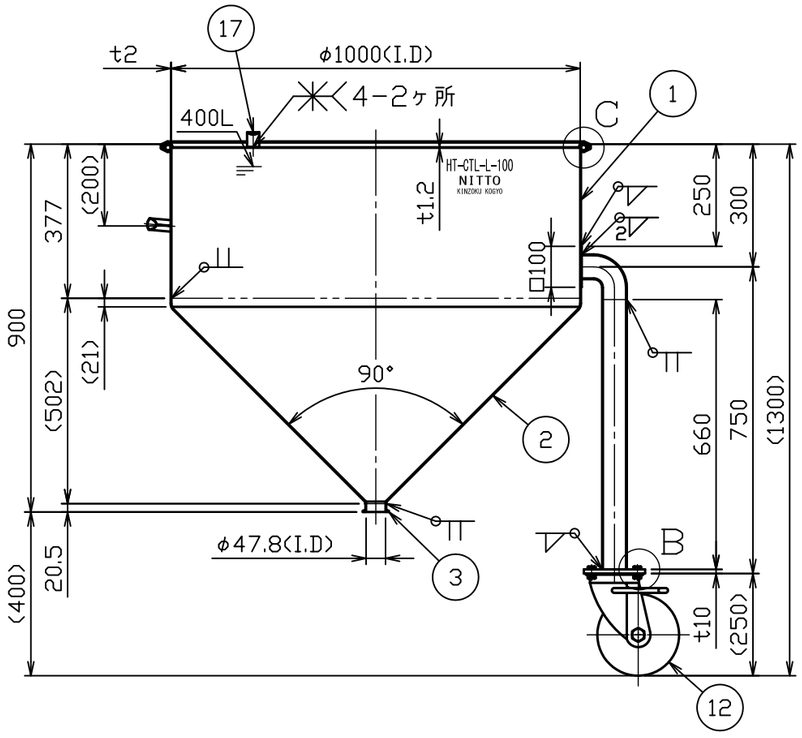

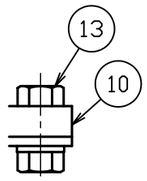

B部詳細図　S=1：2

3			
2			
1			
No.	変 更 番 号	氏 名	日 付

板金溶接組立の寸法許容差は±１％又は５ｍｍの大きい値

	製 図	設 計	検 図	承 認
氏 名	浪岡	浪岡	高橋	高橋
日 付	H26.10.31	H26.10.31		

名称	ホッパー型密閉容器　脚付　バンド式 HT－CTL－L－100
図番	HP-1-2-0033045-0
尺 度	1：15　1：3　1：2
参考図	得意先名　規格

日東金属工業株式会社