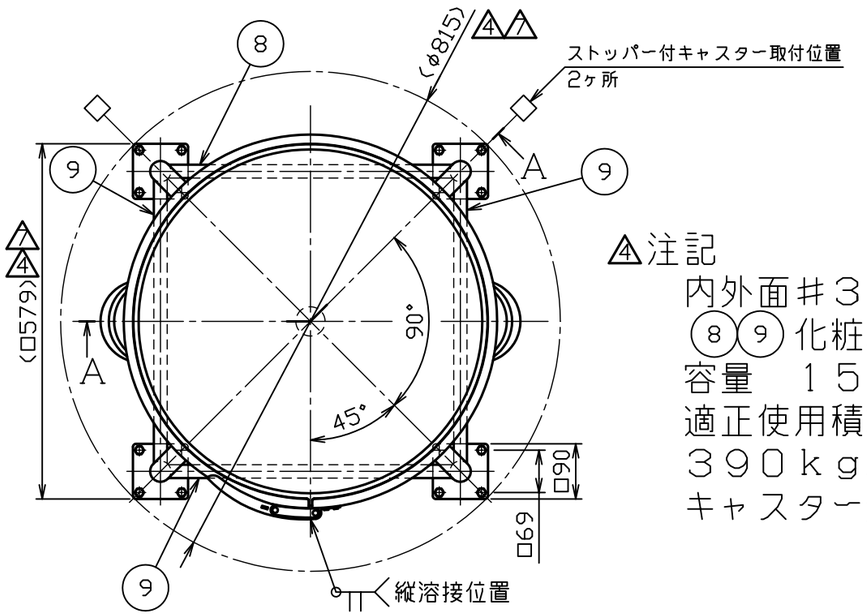

4注記
内外面#320バフ研磨
⑧⑨化粧パイプの取付高さと方向に注意
容量　150L
適正使用積載荷重は製品重量を含んで
390kg以下で使用してください
キャスター金具はステンレス製

	No.	品名	材質	個数	備考
	1	胴板	SUS304	1	t1.5
1	2	ホッパー	SUS304	1	t1.5(44-1-1-0005079)
7 1	3	溶接ヘルール	SUS304	1	2S-L20.5(トーステ)
	4	把手(大)	SUS304	2	規格
	5	当板	SUS304	4	t1.5×□80
	6	ネック付エルボ	SUS304	4	φ34×t2.0
	7	化粧パイプ(A)	SUS304	4	φ34×t1.5-L560
2	8	化粧パイプ(B)	SUS304	1	φ21.7×t1.5-L463
2	9	化粧パイプ(C)	SUS304	3	φ21.7×t1.5-L463
	10	キャスター取付板	SUS304	4	t5.0(44-1-1-0005054)
8 7	11	ステンレスキャスター	ﾅｲﾛﾝ･ｳﾚﾀﾝ車	2	SU-STC-100-GNU(ﾅﾝｼﾝ)
8 7 4	12	ストッパー付ステンレスキャスター	ﾅｲﾛﾝ･ｳﾚﾀﾝ車	2	SU-STC-100-GNU-S-2(ﾅﾝｼﾝ)
4	13	六角ボルト(全ねじ, N, SW付)	SUS304	16	M8-L16
	14	密閉蓋	SUS304	1	565用(t1.2)
	15	B型パッキン	ｼﾘｺﾝｺﾞﾑ	1	565用
6 4	16	レバーバンド	SUS304	1	565用

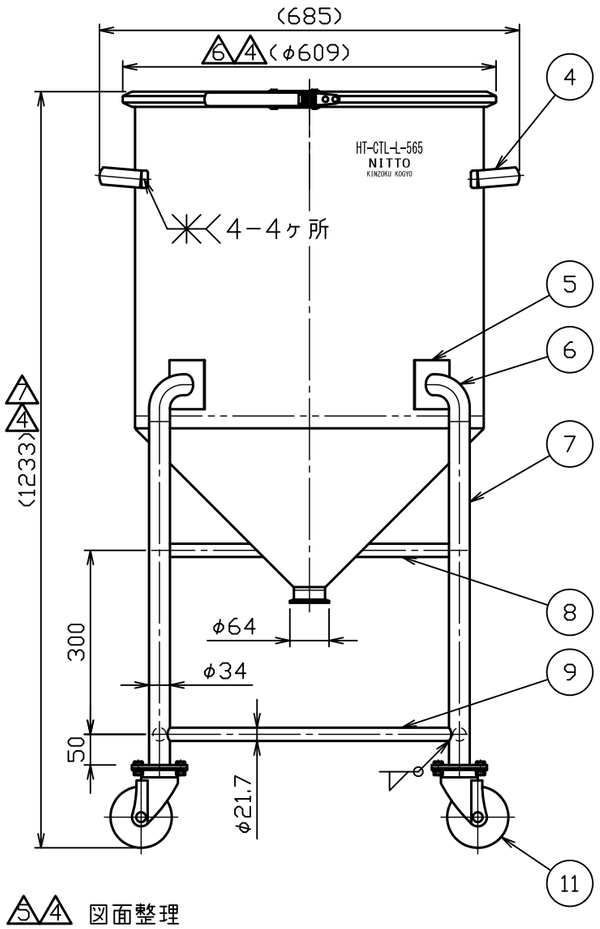

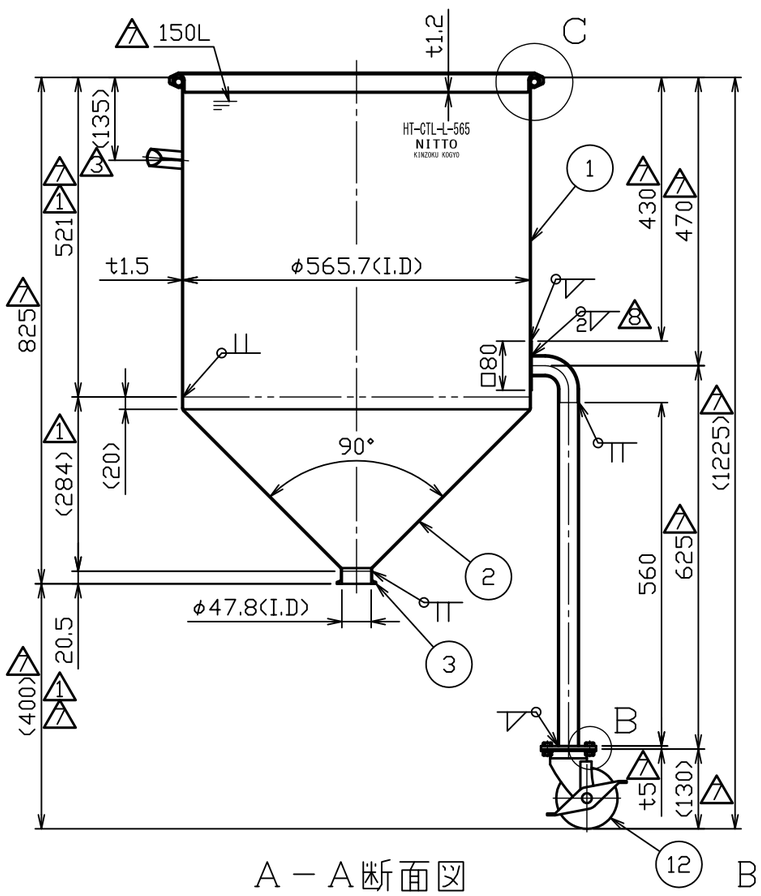

A－A断面図

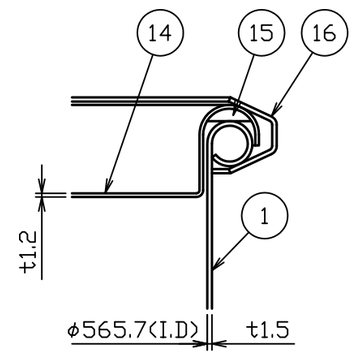

C部詳細図　S＝1：2

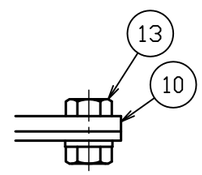

B部詳細図　S＝1：2

8	No. 12567	原口	H24.9.7
7	No. 10538	鈴木	H22.6.8
6	No. 09018	宮路	H21.5.15
5	No. 06014	新井	H18.7.14
4	No. 05006	小黒	H17.1.20
3	No. 02036	岸	H14.4.3
2	No. 01068	小黒	H13.4.17
1	No. 00253	山田	H13.4.4
No.	変更番号	氏名	日付

板金溶接組立の寸法許容差は±1%又は5mmの大きい値

	製図	設計	検図	承認
氏名	鈴木	鈴木	鈴木	鈴木
日付	H11.12.2	H11.12.2		

7 4

名称	ホッパー型密閉容器　脚付　バンド式 HT-CTL-L-565
図番	HP-1-2-0015678 8
尺度	1：10　1：2
参考図	得意先名　規格

日東金属工業株式会社

5 4 図面整理