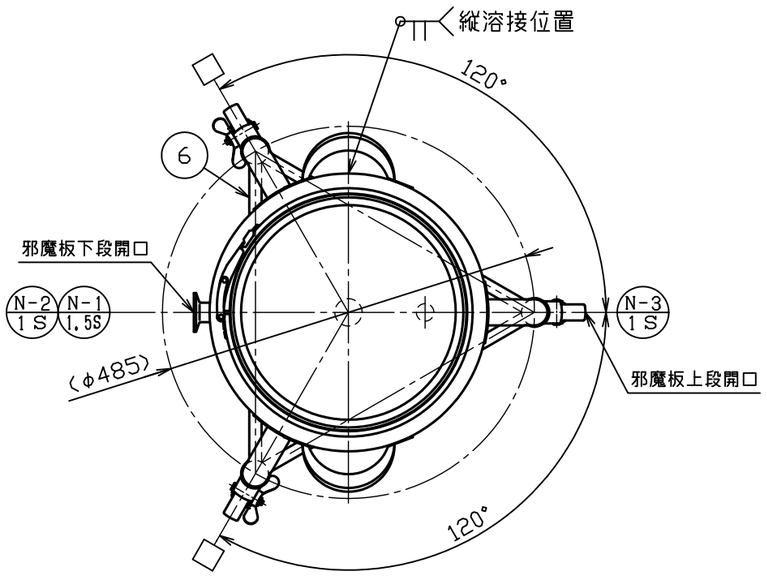

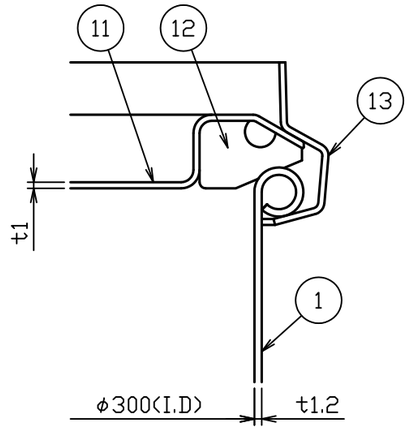

A部詳細図　S＝1：1

No.	品　　名	材 質	個 数	備　　考
1	内槽	SUS304	1	t1.2(34-1-2-0036629)
2	ジャケット	SUS304	1	t1.2(34-1-2-0036631)
3	当板	SUS304	3	t１．5×□80
4	ネック付エルボ	SUS304	3	φ３４×ｔ２．０
5	化粧パイプ（Ａ）	SUS304	3	φ34×t1．5-L440
6	化粧パイプ（Ｂ）	SUS304	1	φ16×t1．2-L390
7	化粧パイプ（Ｃ）	SUS304	2	φ16×t1．2-L390
8	キャスター取付座	SUS304	3	M12(44-1-1-0000044)
9	ステンレスキャスター	ﾅｲﾛﾝ･ｳﾚﾀﾝ車	1	320EA-UR-75(ﾊﾝﾏｰ)
10	ストッパー付ステンレスキャスター	ﾅｲﾛﾝ･ｳﾚﾀﾝ車	2	315EA-UR-75(ﾊﾝﾏｰ)
11	ＣＴＬ用蓋	SUS304	1	３０用（ｔ１．０）
12	ＣＴＬ用パッキン	ｼﾘｺﾝｺﾞﾑ	1	３０用
13	レバーバンド	SUS304	1	３０用

製品仕様	
本体使用圧力	常圧
本体使用温度	内容液沸点未満
本体容量	約２０Ｌ
ジャケット使用圧力	０～０．１８ＭＰａ
ジャケット使用温度	冷水～温水
ジャケット容量	約 １１．５Ｌ
重量	約 １５ｋｇ

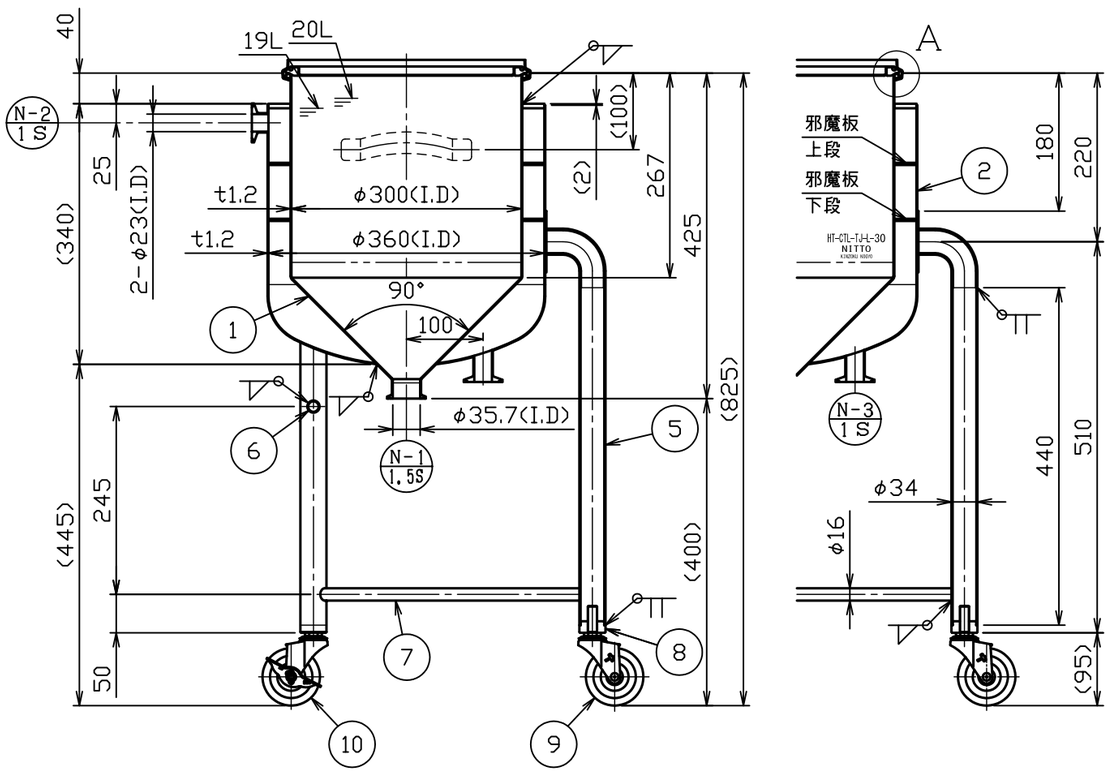

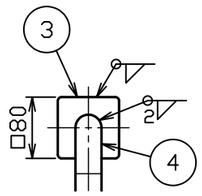

注記
内外面＃３２０バフ研磨
許容荷重は製品重量を含み１２２ｋｇ
キャスター金具はステンレス製
□方向ストッパー付キャスター取付
耐圧検査書付

No.	変更番号	氏名	日付
3			
2			
1			

板金溶接組立の寸法許容差は±１％又は５ｍｍの大きい値

	製図	設計	検図	承認
氏名	池田	池田	高橋	高橋
日付	H28.6.30	H28.6.30		

名称	ホッパー型耐圧ジャケット密閉容器　脚付　バンド式 ＨＴ－ＣＴＬ－ＴＪ－Ｌ－３０
図番	HP-1-2-0036550-0
尺度	1：8　1：1
参考図	
得意先名	規格

日東金属工業株式会社