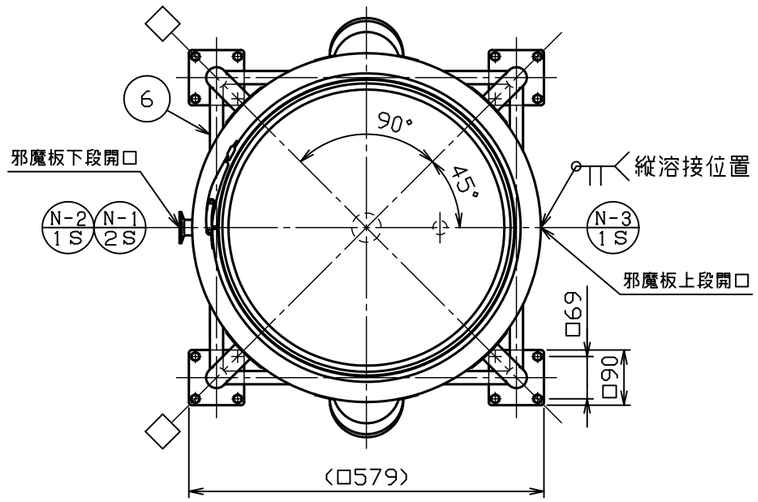

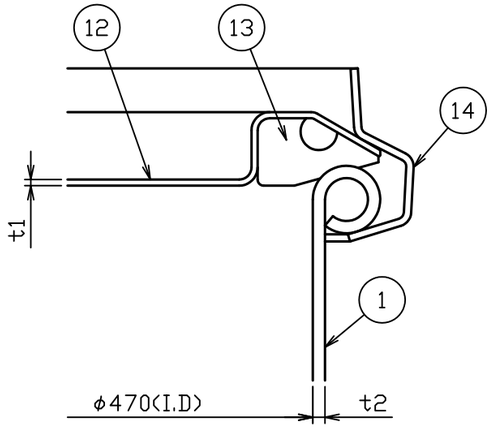

A部詳細図　S＝1：1

No.	品　　名	材 質	個 数	備　　考
1	内槽	SUS304	1	t2.0(34-1-2-0036662)
2	ジャケット	SUS304	1	t1.5(34-1-2-0036663)
3	当板	SUS304	4	t１．５×□８０
4	ネック付エルボ	SUS304	4	φ３４×t２．０
5	化粧パイプ（Ａ）	SUS304	4	φ34Xt1.5-L450
6	化粧パイプ（Ｂ）	SUS304	1	φ21.7Xt1.5-L463
7	化粧パイプ（Ｃ）	SUS304	3	φ21.7Xt1.5-L463
8	キャスター取付板	SUS304	4	t5.0(44-1-1-0005054)
9	ステンレスキャスター	ﾅｲﾛﾝ･ｳﾚﾀﾝ車	2	SU-STC-100-GNU(ﾅﾝｼﾝ)
10	ストッパー付ステンレスキャスター	ﾅｲﾛﾝ･ｳﾚﾀﾝ車	2	SU-STC-100-GNU-S-2(ﾅﾝｼﾝ)
11	六角ボルト（全ねじ，N，SW付）	SUS304	１６	M８－Ｌ１６
12	ＣＴＬ用蓋	SUS304	1	４７用（ｔ１．０）
13	ＣＴＬ用パッキン	ｼﾘｺﾝｺﾞﾑ	1	４７用
14	レバーバンド	SUS304	1	４７用

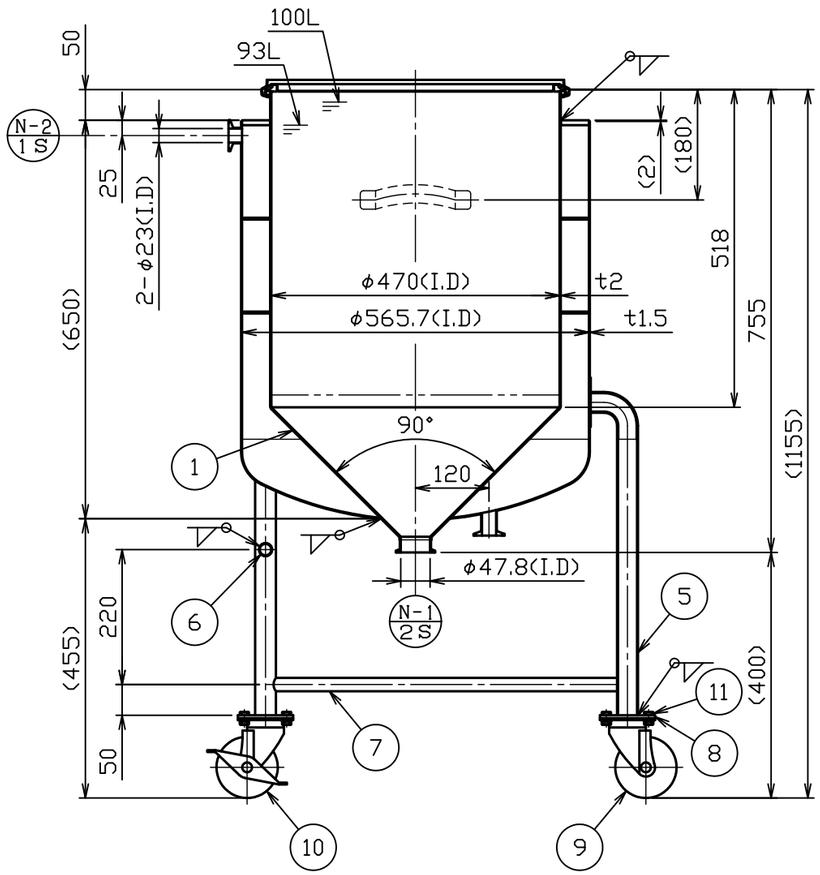

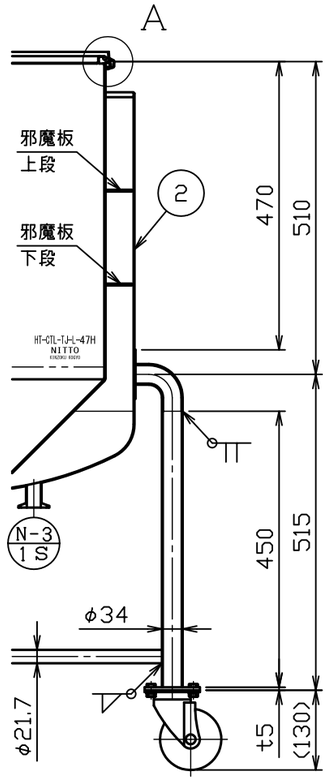

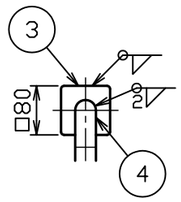

製品仕様	
本体使用圧力	常圧
本体使用温度	内容液沸点未満
本体容量	約 １００Ｌ
ジャケット使用圧力	０ ～ ０．１８ＭＰａ
ジャケット使用温度	冷水～温水
ジャケット容量	約 ５６．４Ｌ
重量	約 ４９ｋｇ

注記
内外面＃３２０バフ研磨
許容荷重は製品重量を含み３９０ｋｇ
キャスター金具はステンレス製
□方向ストッパー付キャスター取付
耐圧検査書付

No.	変更番号	氏名	日付
3			
2			
1			

板金溶接組立の寸法許容差は±１％又は５ｍｍの大きい値

	製図	設計	検図	承認
氏名	池田	池田	高橋	高橋
日付	H28.6.30	H28.6.30		

名称	ホッパー型耐圧ジャケット密閉容器　脚付　バンド式　ＨＴ－ＣＴＬ－ＴＪ－Ｌ－４７Ｈ
図番	HP-1-2-0036556-0
尺度	1：10　1：1
参考図	得意先名　規格

日東金属工業株式会社