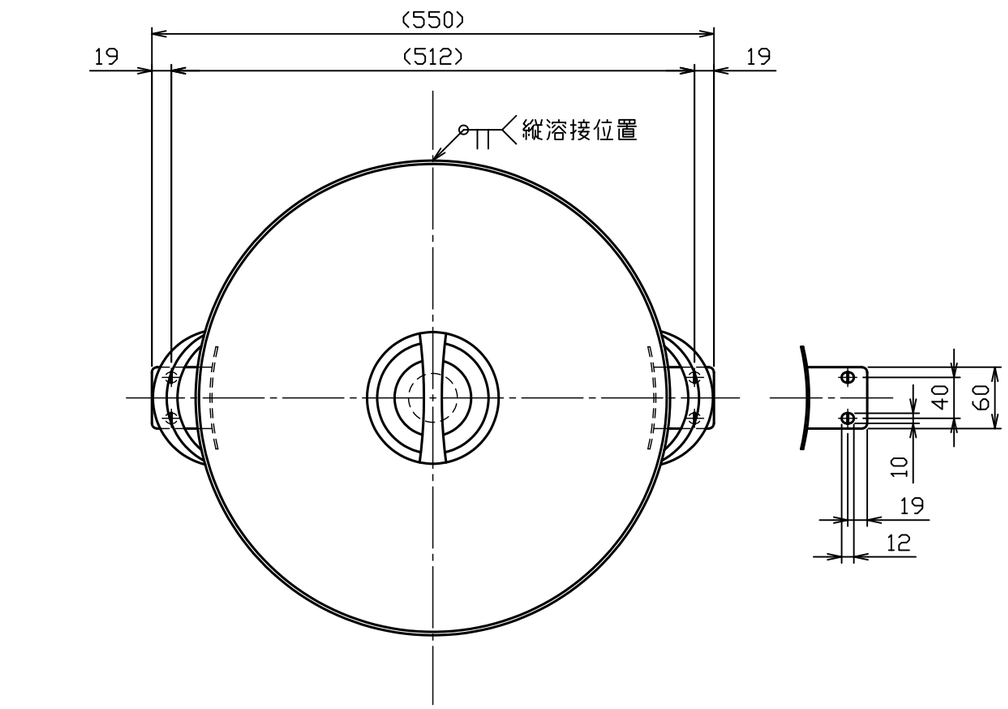

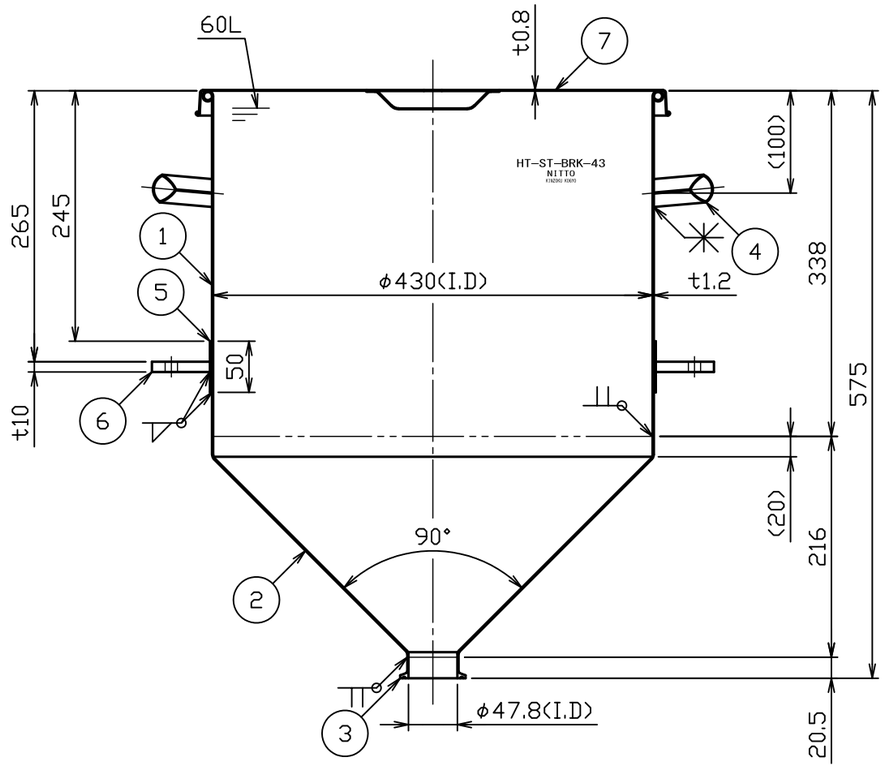

No.	品名	材質	個数	備考
1	胴板	SUS304	1	t1.2
2	ホッパー	SUS304	1	t1.2(44-1-1-0005077)
3	溶接ヘルール	SUS304	1	2S(44-1-1-0016661)
4	把手（大）	SUS304	2	規格
5	当板	SUS304	2	t2.0×50×100
6	ブラケット	SUS304	2	t10(44-1-1-0037079)
7	ストック蓋	SUS304	1	43用（t0.8）

注記
内外面#320バフ研磨
容量　60L
重量　約9kg

No.	変更番号	氏名	日付
3			
2			
1			

板金溶接組立の寸法許容差は±1%又は5mmの大きい値

	製図	設計	検図	承認
氏名	鈴木	鈴木	宮路	宮路
日付	H28.10.5	H28.10.5		

名称：容器（BRK）HT-ST-ASC-43（ストック蓋）
図番：HP-1-2-0037008-0
尺度：1：6
参考図：34-1-2-0036918　得意先名：規格

日東金属工業株式会社