No.	品　　名	材 質	個 数	備　　考
1	内槽	SUS304	1	t1.2(34-1-2-0029245)
2	ジャケット	SUS304	1	t1.2(34-1-2-0029252)
3	当板	SUS304	2	t２．０×５０×１００
4	ブラケット	SUS304	2	t10(44-1-1-0037079)
5	ストック蓋	SUS304	1	３６用（ｔ０．８）

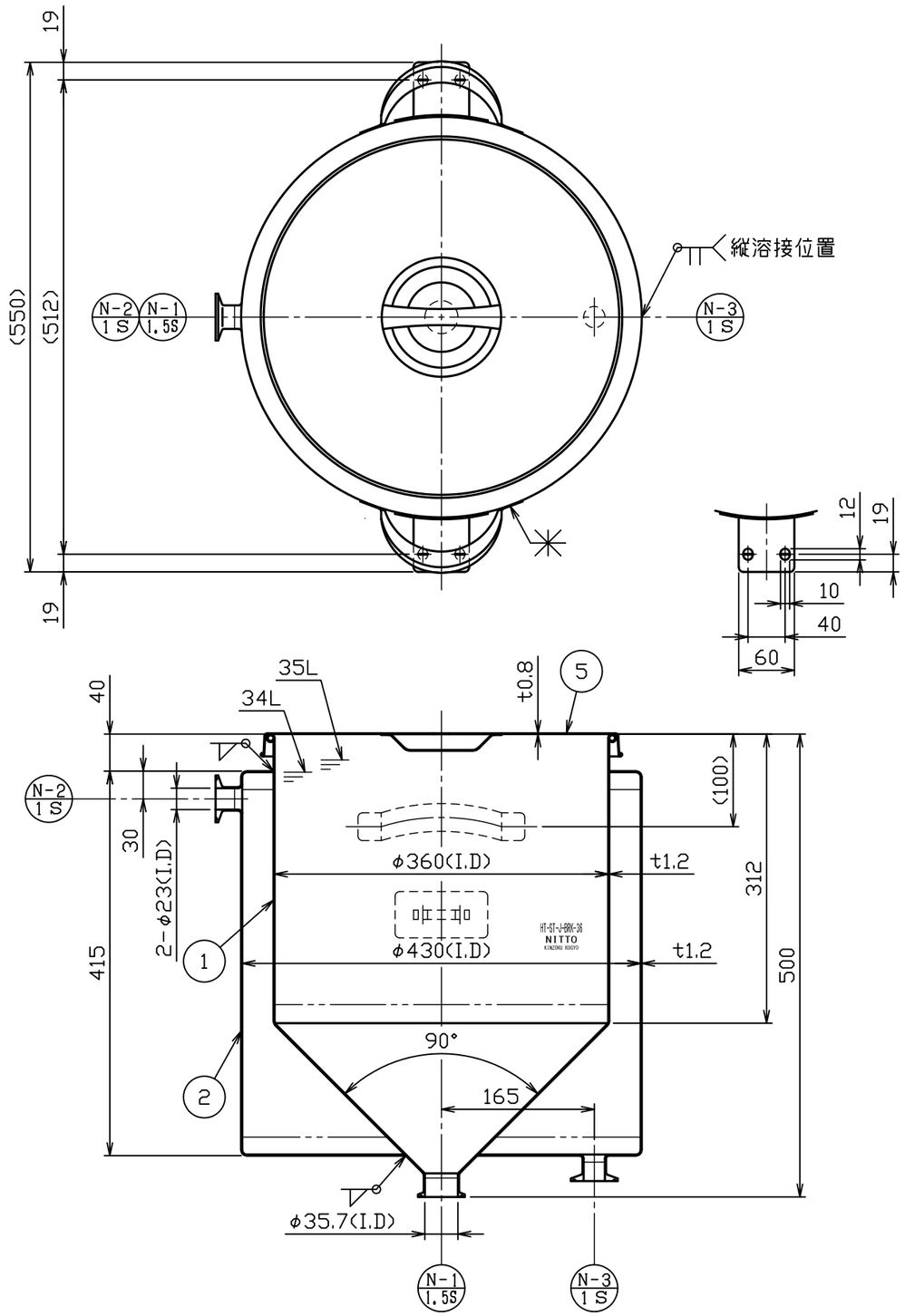

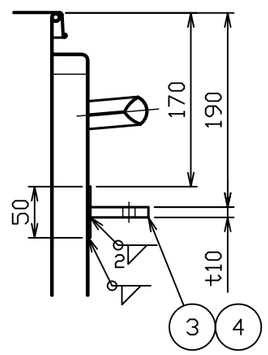

注記
内外面＃３２０バフ研磨
容量　３５Ｌ
ジャケット全容量　約２６Ｌ
重量　約１５ｋｇ
ジャケットは、加減圧不可

No.	変更番号	氏名	日付
3			
2			
1			

板金溶接組立の寸法許容差は±１％又は５ｍｍの大きい値

	製図	設計	検図	承認
氏名	中山(し)	高橋	磯	磯
日付	H30.3.30	H30.3.24		

名称：ジャケット容器（ＢＲＫ）
HT-ST-J-ASC-36（ストック蓋付）

図番：HP-1-2-0038431 -0

尺度：1：6

参考図：34-1-2-0038419　得意先名：　規格

日東金属工業株式会社