No。	品　　名	材 質	個 数	備　　考
1	内槽	SUS304	1	t1.2(34-1-2-0029433)
2	ジャケット	SUS304	1	t1.5(34-1-2-0029444)
3	当板	SUS304	2	t2.0×100×120
4	ブラケット	SUS304	2	t10(44-1-1-0037080)
5	補強板	SUS304	2	t5.0(44-1-1-0037085)
6	ストック蓋	SUS304	1	43用(t0.8)

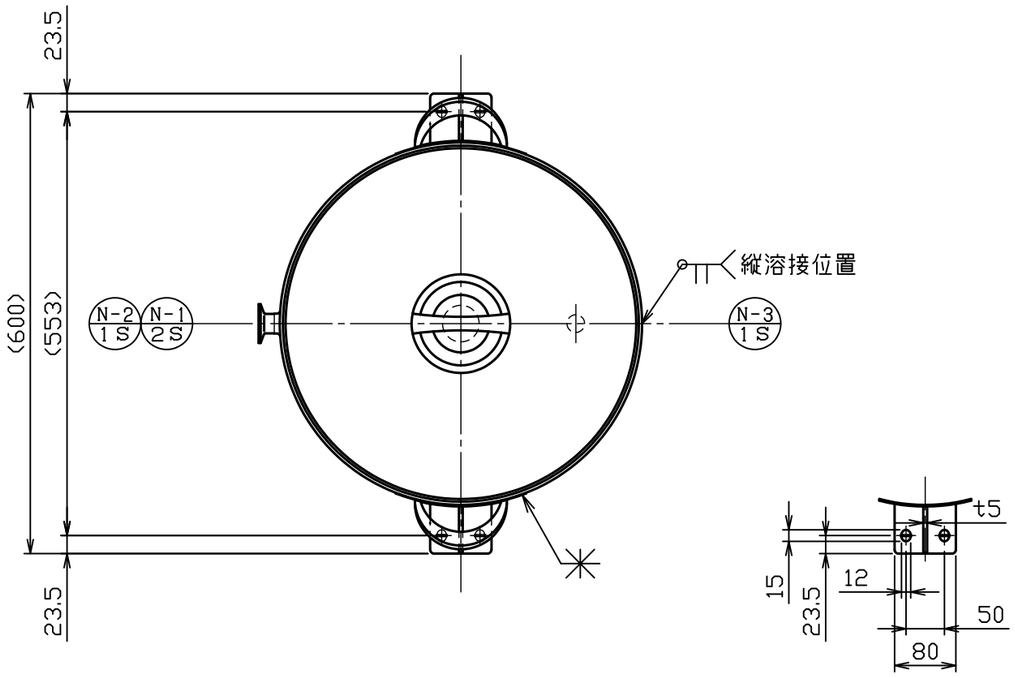

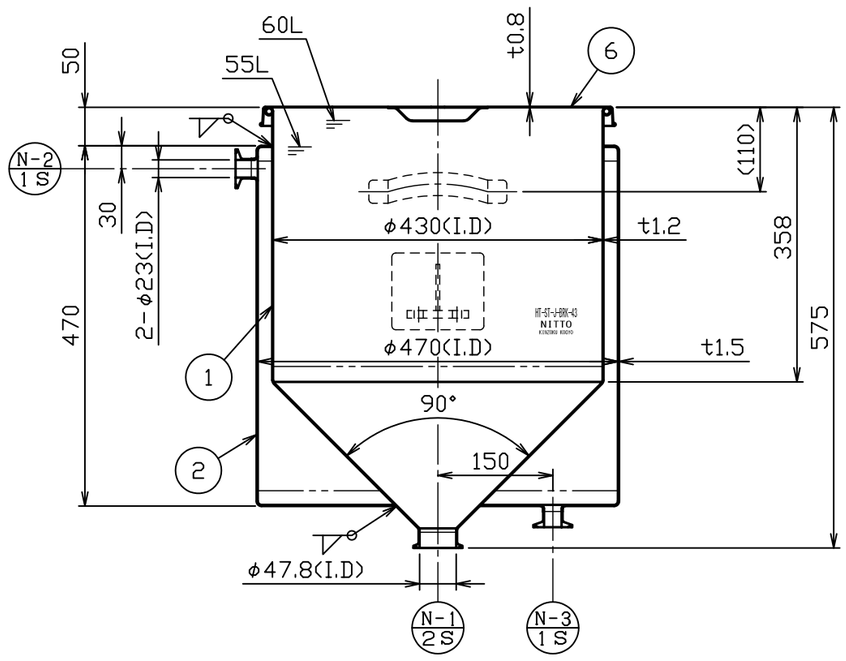

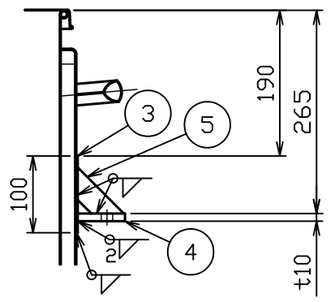

注記
内外面#320バフ研磨
容量　60L
ジャケット全容量　約26L
重量　約20kg
ジャケットは、加減圧不可

No。	変更番号	氏名	日付
3			
2			
1			

板金溶接組立の寸法許容差は±1%又は5mmの大きい値

	製図	設計	検図	承認
氏名	中山(し)	高橋	磯	磯
日付	H30.3.30	H30.3.24		

名称　ジャケット容器(BRK)
HT-ST-J-ASC-43(ストック蓋付)

図番　HP-1-2-0038433-0

尺度　1:8

参考図　34-1-2-0038421　得意先名　規格

日東金属工業株式会社