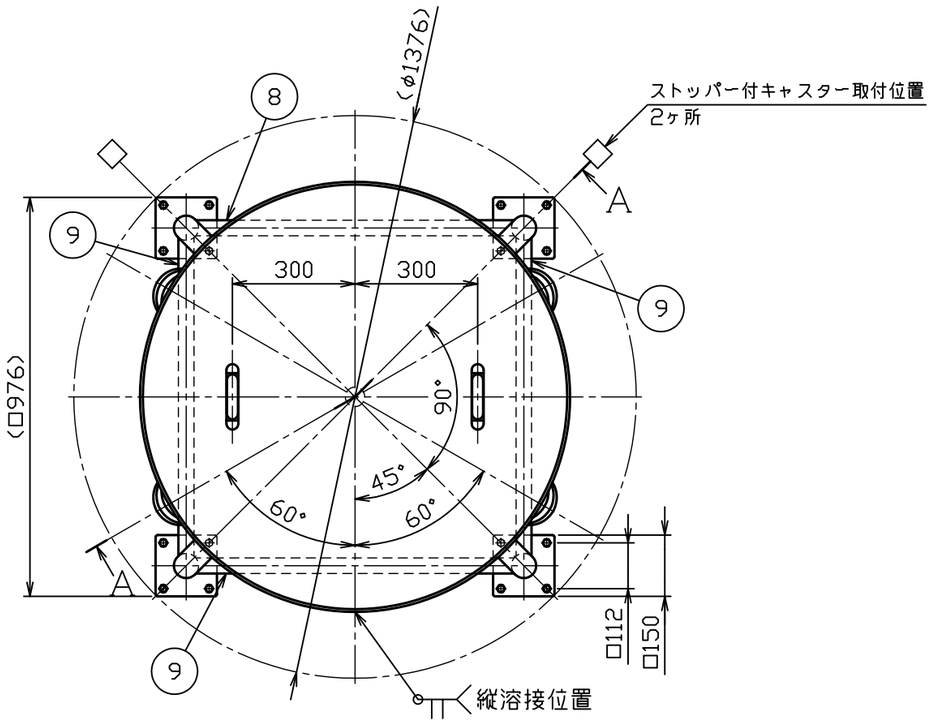

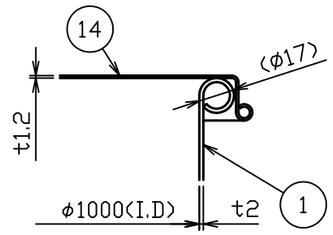

C部詳細図　S＝1：3

No.	品　　名	材 質	個 数	備　　考
1	胴板	SUS304	1	t2.0(φ17カール)
2	ホッパー	SUS304	1	t2.0(44-1-1-0017356)
3	溶接ヘルール	SUS304	1	2S-L20.5(トーステ)
4	把手（大）	SUS304	4	規格
5	当板	SUS304	4	t2.0×□100
6	ネック付エルボ	SUS304	4	φ60.5×t2.0
7	化粧パイプ（A）	SUS304	4	φ60.5Xt2.0-L660
8	化粧パイプ（B）	SUS304	1	φ38Xt2.0-L779
9	化粧パイプ（C）	SUS304	3	φ38Xt2.0-L779
10	キャスター取付板	SUS304	4	t10(44-1-1-0017357)
11	ステンレスキャスター	ｳﾚﾀﾝ車	2	PNUDJA-200(ｳｶｲｷｬｽﾀｰ)
12	ストッパー付ステンレスキャスター	ｳﾚﾀﾝ車	2	PNUDJAB-200(ｳｶｲｷｬｽﾀｰ)
13	六角ボルト（全ねじ，N，SW付）	SUS304	16	M10－L30
14	平蓋	SUS304	1	100用（t1.2）
15	コの字把手（大）	SUS304	2	規格

注記
内外面#320バフ研磨
⑧⑨化粧パイプの取付高さと方向に注意
容量　400L
適正使用積載荷重は製品重量を含んで
1142kg以下で使用してください
キャスター金具はステンレス製

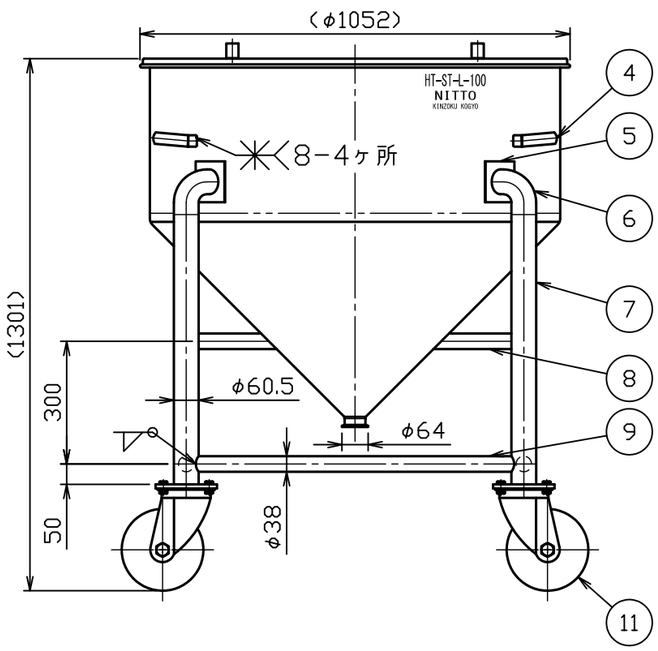

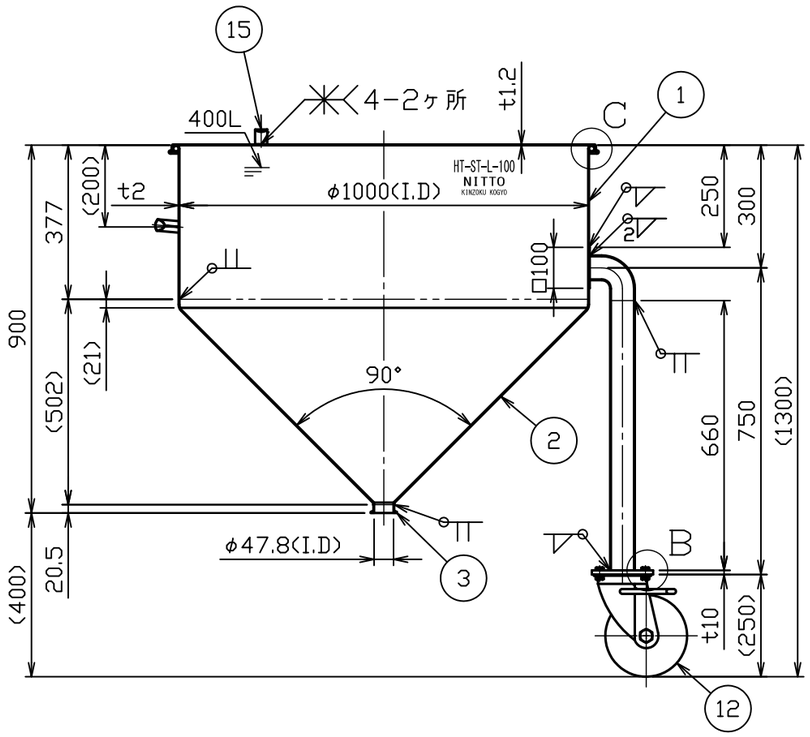

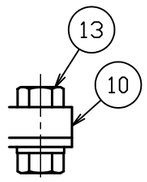

A－A断面図

B部詳細図　S=1：2

No.	変更番号	氏名	日付
3			
2			
1			

板金溶接組立の寸法許容差は±1%又は5mmの大きい値

	製図	設計	検図	承認
氏名	浪岡	浪岡	高橋	高橋
日付	H26.10.31	H26.10.31		

名称	ホッパー型汎用容器　脚付 HT－ST－L－100（平蓋付）
図番	HP-1-2-0033041 -0
尺度	1：15　1：3　1：2
参考図	得意先名：規格

日東金属工業株式会社