No。	品　　名	材 質	個 数	備　　考
1	胴板	SUS304	1	t 1 。 5
2	ホッパー	SUS304	1	t1.5(44-1-1-0027477)
3	高圧用ヘルール150A(パッキンタイプ)	SUS304	1	オサメ工業(44-1-1-0018244)

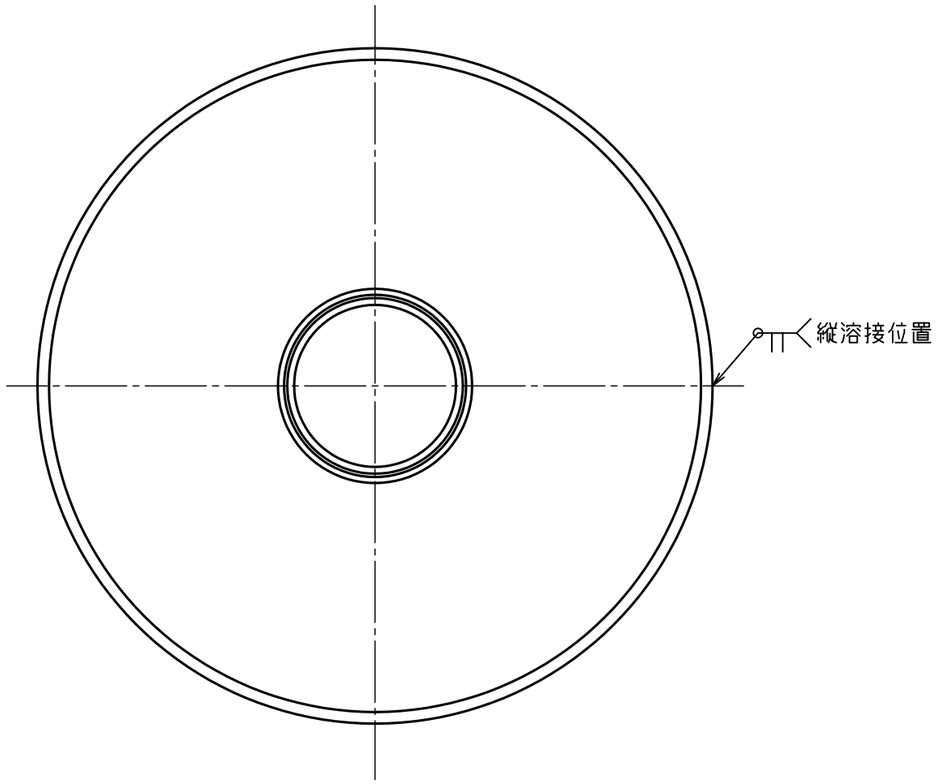

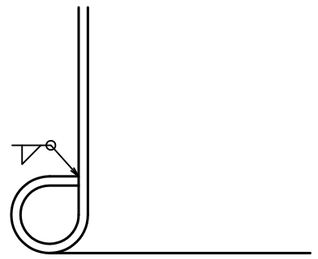

△1 A部詳細図　S＝1：1

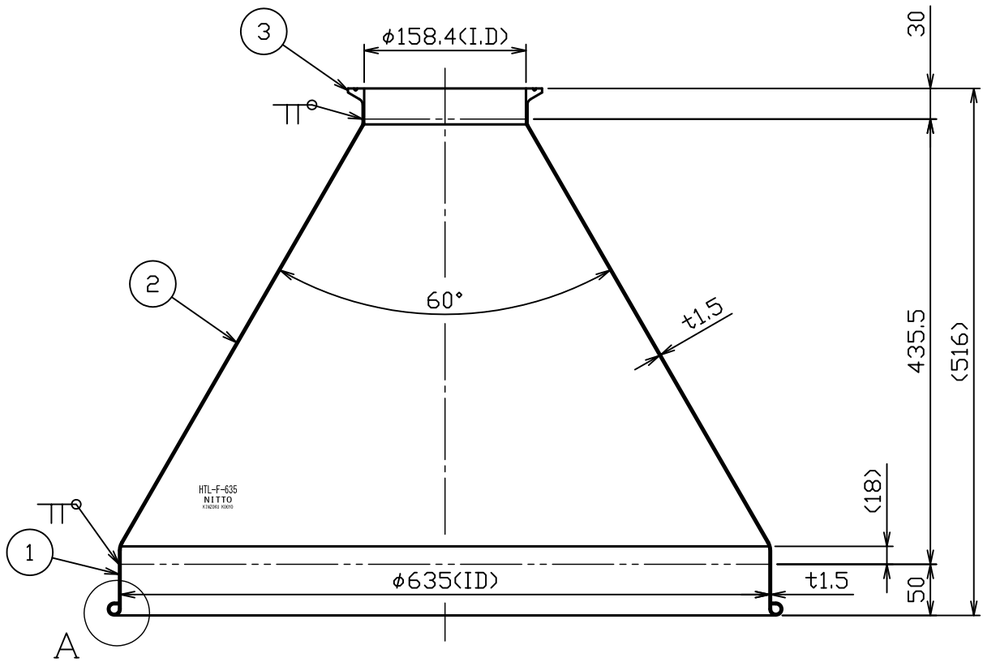

注記
内外面＃320バフ研磨

△3				名称	HTL-F-635(オサメ)
△2				図番	HP-1-2-0027548-△1
△1	No。08036	新井	H20.12.1		
No。	変更番号	氏名	日付	尺度	1:6　1:1
板金溶接組立の寸法許容差は±1%又は5mmの大きい値				参考図	34-1-3-0027471　得意先名　日東金属工業(株)

	製図	設計	検図	承認
氏名	山田	山田	岸	岸
日付	H20.7.17	H20.7.17		

日東金属工業株式会社