No。	品　　名	材 質	個 数	備　　考
1	容器受け皿	SUS304	1	t0.8(44-1-1-0021683)
2	キャスター取付座	SUS304	4	M12(44-1-1-0034642)
3	キャスター	ゴム車	2	420A-3R-50(ハンマー)
4	ストッパー付キャスター	ゴム車	2	415A-3R-50(ハンマー)

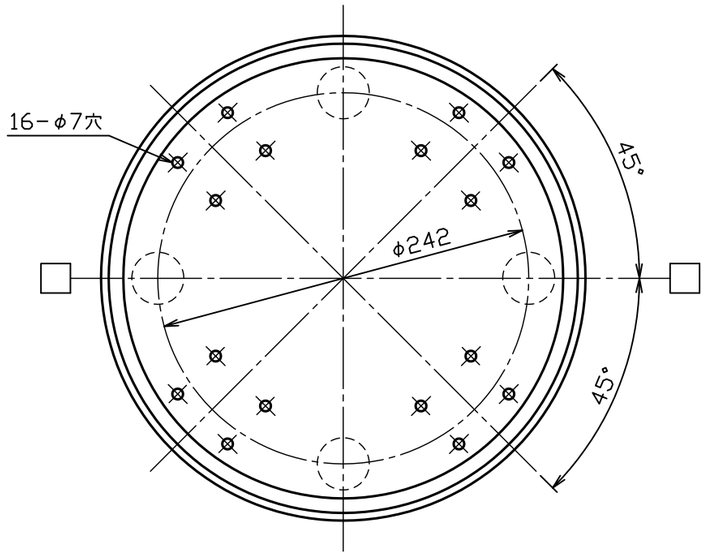

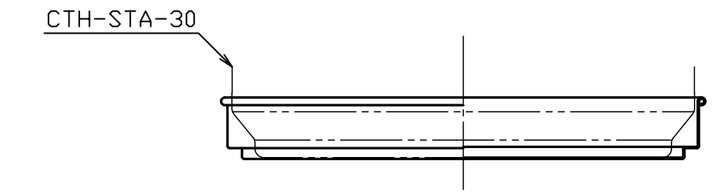

容器積載時イメージ

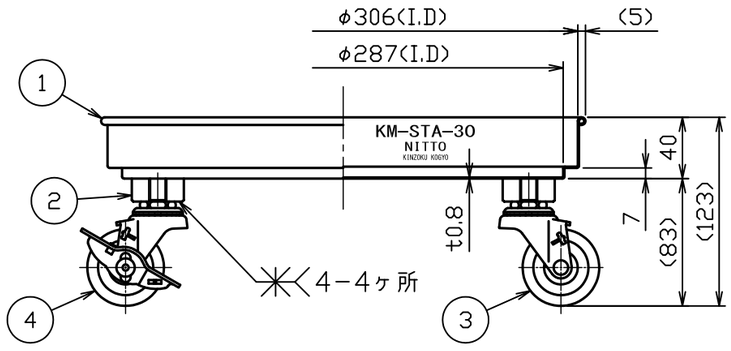

注記
金具はクロームメッキ仕上げ
キャスター許容荷重＝９７ｋｇ（４個使用時のメーカー推奨値）
□印方向ストッパー付キャスター取付方向

No。	変 更 番 号	氏 名	日 付
3			
2			
1			

板金溶接組立の寸法許容差は±１％又は５ｍｍの大きい値

	製 図	設 計	検 図	承 認
氏 名	池田	池田	高橋	高橋
日 付	H28.2.25	H28.2.25		

名称	KM-STA-30
図番	HP-1-2-0034638-0
尺 度	1：4
参考図	得意先名 規格

日東金属工業株式会社