No.	品名	材質	個数	備考
1	容器	SUS304	1	t1.2(34-1-2-0040422)
2	架台	ﾅｲﾛﾝ･ｳﾚﾀﾝ車	1	34-1-2-0040617

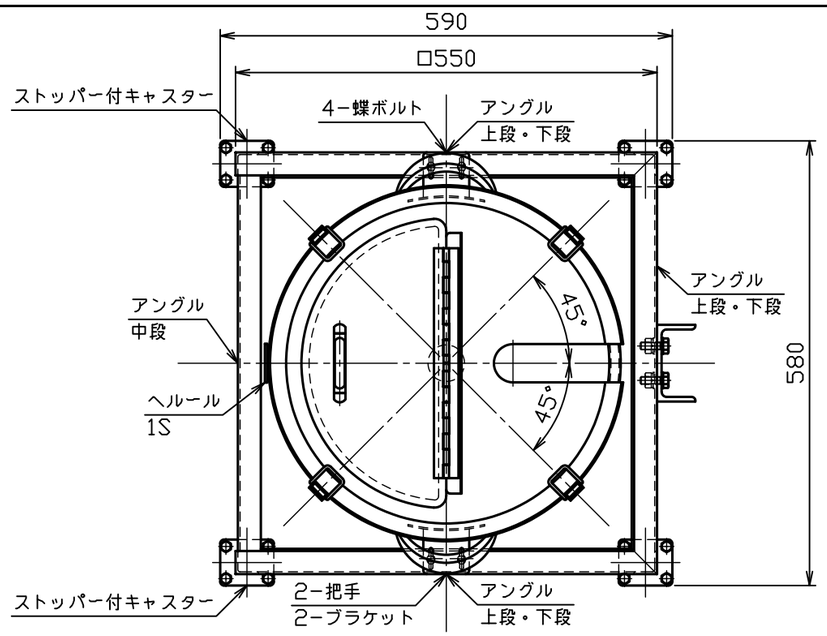

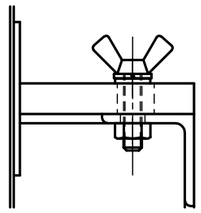

蝶ボルト部詳細図　S＝1：2

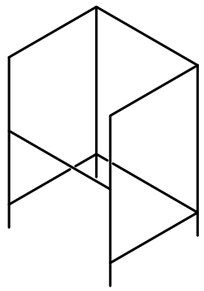

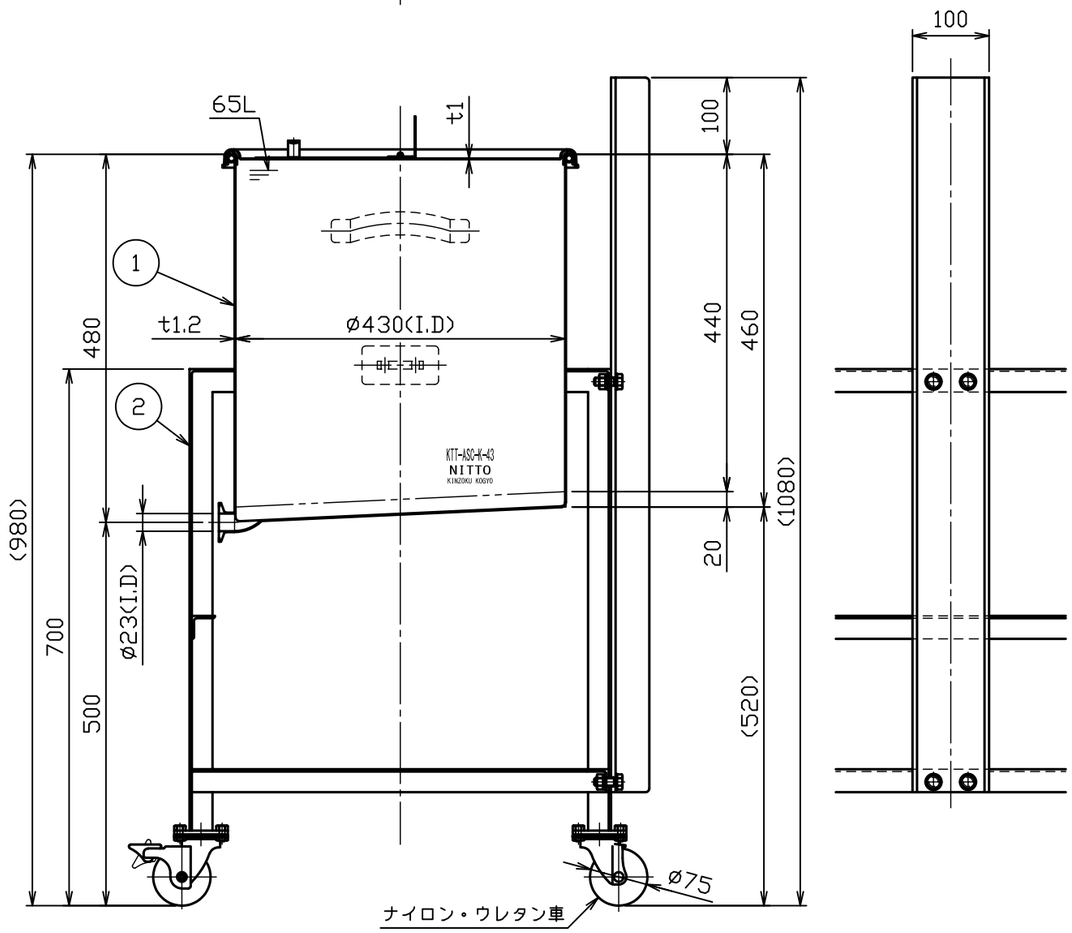

注記
内外面＃３２０バフ研磨
ただし、架台は電解研磨
容量　６５Ｌ
重量　約２９ｋｇ
（容器約１０ｋｇ、架台約１９ｋｇ）
許容荷重は製品重量を含み２５９ｋｇ

No.	変更番号	氏名	日付
3			
2			
1			

板金溶接組立の寸法許容差は±１％又は５ｍｍの大きい値

	製図	設計	検図	承認
氏名	前澤	高橋	青木	青木
日付	2020.10.15	2020.9.17		

名称	片テーパー型容器　架台付（カクハン機座付） ＫＴＴ－ＡＳＣ－Ｋ－４３
図番	HP-1-2-0040421-1
尺度	1：8　1：2
参考図	-
得意先名	規格

日東金属工業株式会社