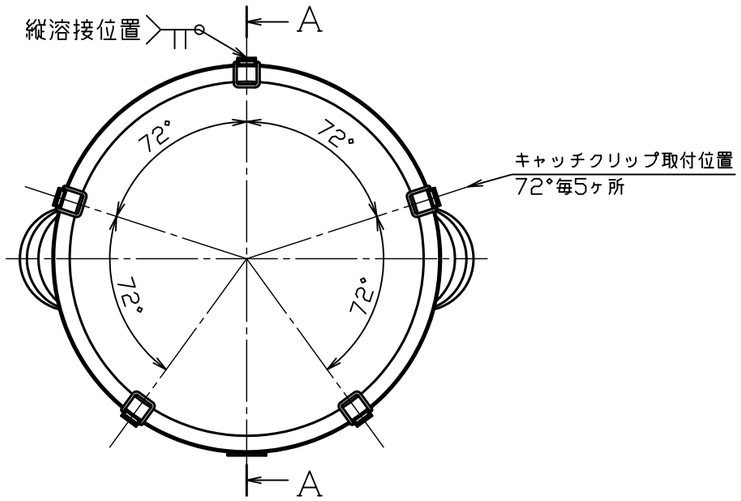

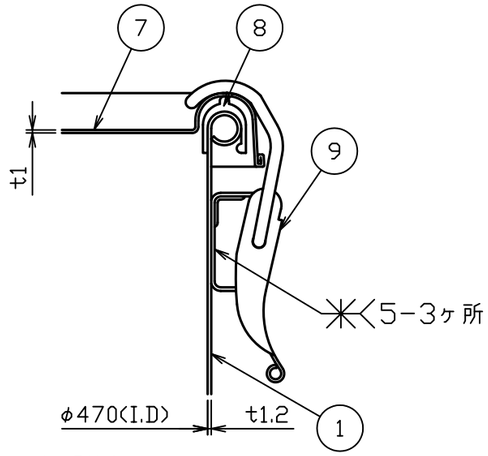

B部詳細図　S＝1：2

No.	品　　名	材 質	個 数	備　　考
1	胴板	SUS304	1	t1.2(34-1-1-0012636)
2	底板	SUS304	1	t1.2
3	溶接ヘルール	SUS304	1	1S-L20.5(トーステ)
4	溶接90°ロングエルボ	SUS304	1	1S(トーステ)
5	袴	SUS304	1	t1.2
6	把手(大)	SUS304	2	規格
7	密閉蓋	SUS304	1	47用(t1.0)
8	A型パッキン	ｼﾘｺﾝｺﾞﾑ	1	47用
9	キャッチクリップ	SUS304	5	規格

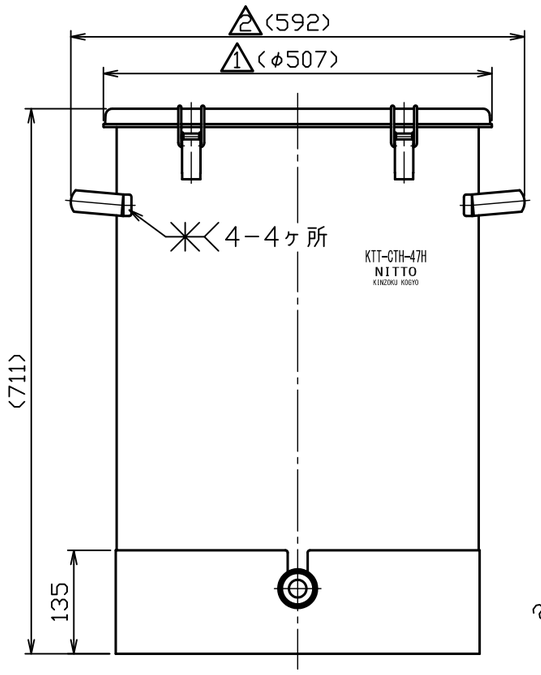

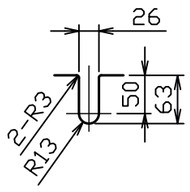

袴切り欠き詳細図

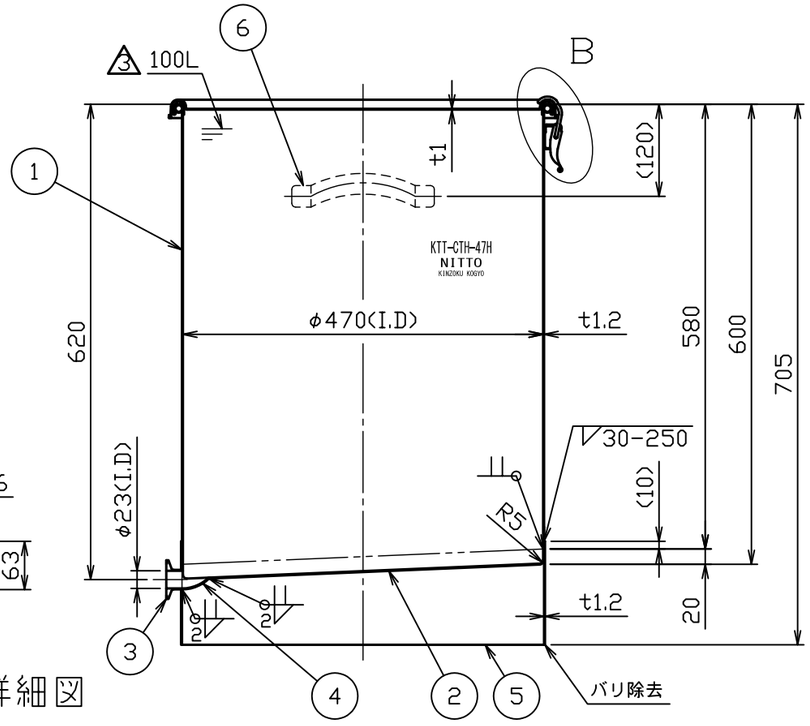

A－A断面図

注記
内外面#320バフ研磨
3 容量　100L

3	No. 09532	鈴木	H22.6.7	名称	片テーパー型密閉容器　クリップ式 KTT-CTH-47H(A型パッキン)
2	No. 06014	新井	H18.7.14	図番	HP-1-2-0015574-3
1	No. 02139	新井	H15.5.13	尺度	1：8　1：2
No.	変更番号	氏名	日付		
板金溶接組立の寸法許容差は±1%又は5mmの大きい値				参考図	得意先名　規格

	製図	設計	検図	承認
氏名	鈴木	鈴木	岸	岸
日付	H11.11.10	H11.11.10		

日東金属工業株式会社

2 図面整理
1 蓋、スピニング加工へ移行