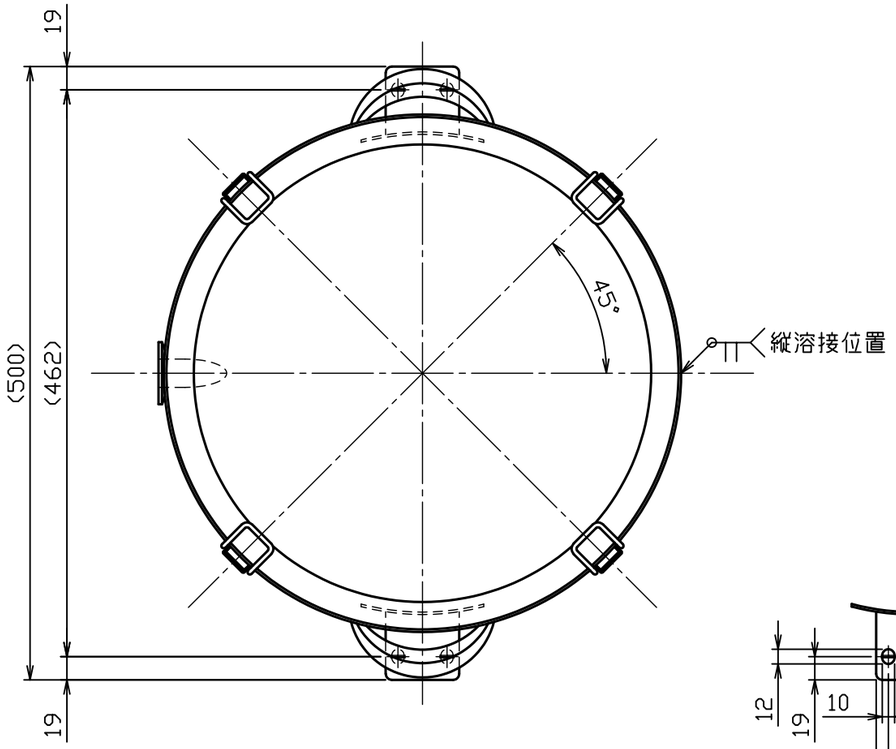

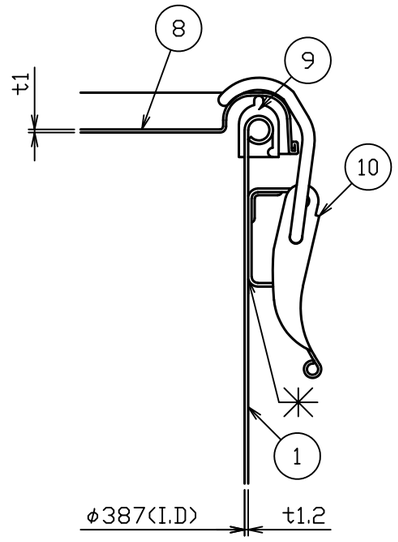

A部詳細図　S＝1：2

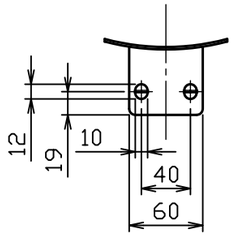

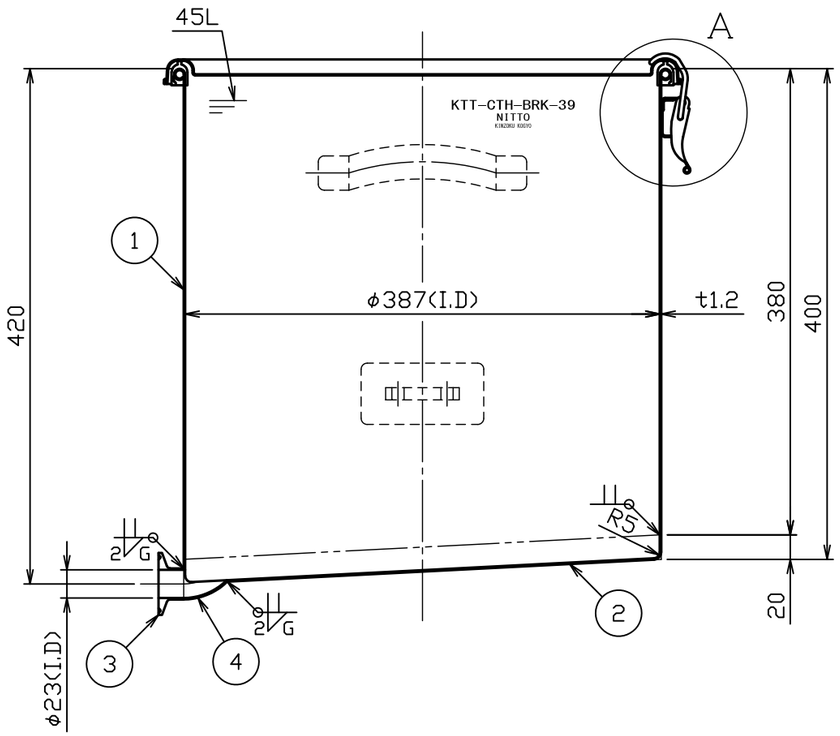

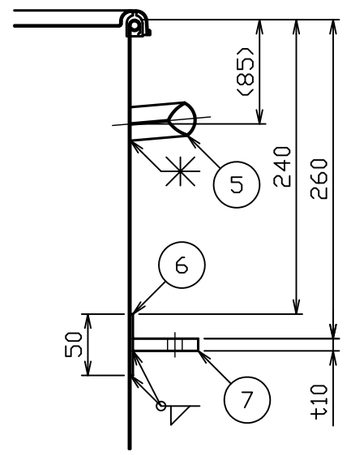

No.	品名	材質	個数	備考
1	胴板	SUS304	1	t1.2(34-1-1-0040709)
2	底板	SUS304	1	t１．２
3	溶接ヘルール	SUS304	1	1S-L20.5(トーステ)
4	溶接90°ロングエルボ	SUS304	1	１Ｓ（トーステ）
5	把手（中）	SUS304	2	規格
6	当板	SUS304	2	t２．０×５０×１００
7	ブラケット	SUS304	2	t10(44-1-1-0037078)
8	密閉蓋	SUS304	1	３９用（ｔ１．０）
9	Ａ型パッキン	ｼﾘｺﾝｺﾞﾑ	1	３９用
10	キャッチクリップ	SUS304	4	規格

注記
内外面＃３２０バフ研磨
容量　４５Ｌ
重量　約９ｋｇ

No.	変更番号	氏名	日付
1	No.21511	羽飼	2021.2.5
2			
3			

板金溶接組立の寸法許容差は±１％又は５ｍｍの大きい値

	製図	設計	検図	承認
氏名	鈴木	鈴木	栗原	栗原
日付	H28.10.5	H28.10.5		

名称：容器（ＢＲＫ）KTT-CTH-ASC-39（A型パッキン）

図番：HP-1-2-0036987-1

尺度：1：5　1：2

参考図：34-1-2-0036897　得意先名：　規格

日東金属工業株式会社