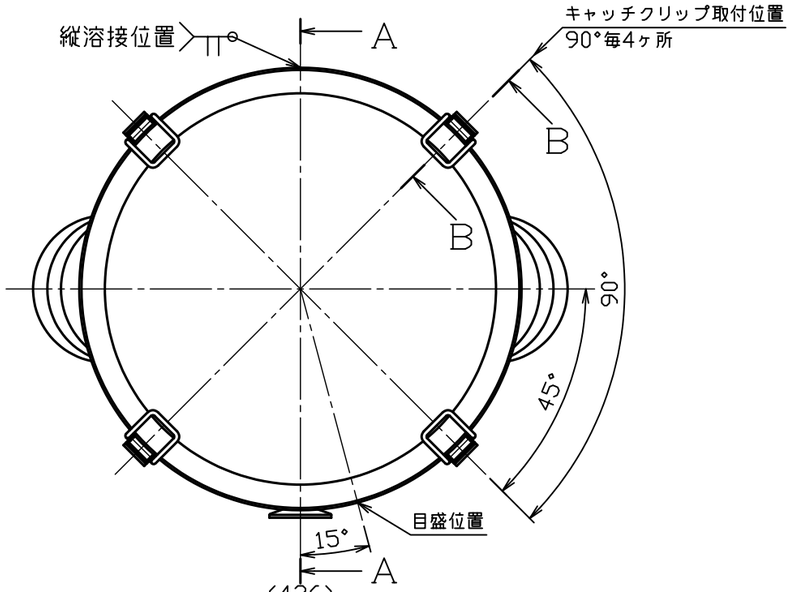

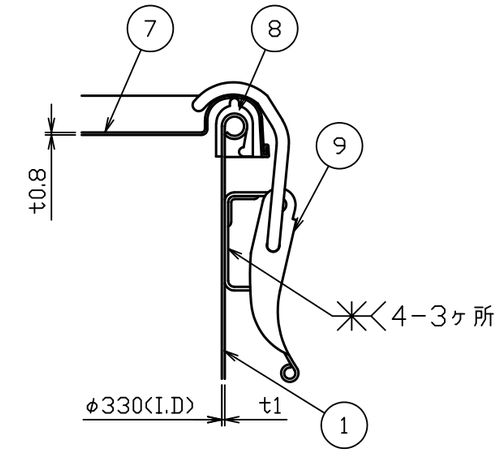

B−B断面図　S＝1：2

No.	品　　名	材 質	個 数	備　　考
1	胴板	SUS304	1	t1.0(34-1-1-0027442)
2	底板	SUS304	1	t１．０
3	溶接ヘルール	SUS304	1	1S−L20．5(トーステ)
4	溶接９０°ロングエルボ	SUS304	1	１Ｓ（トーステ）
5	袴	SUS304	1	t１．０
6	把手（中）	SUS304	2	規格
7	密閉蓋	SUS304	1	３３用（t０．８）
8	Ａ型パッキン	ｼﾘｺﾝｺﾞﾑ	1	３３用
9	キャッチクリップ	SUS304	4	規格

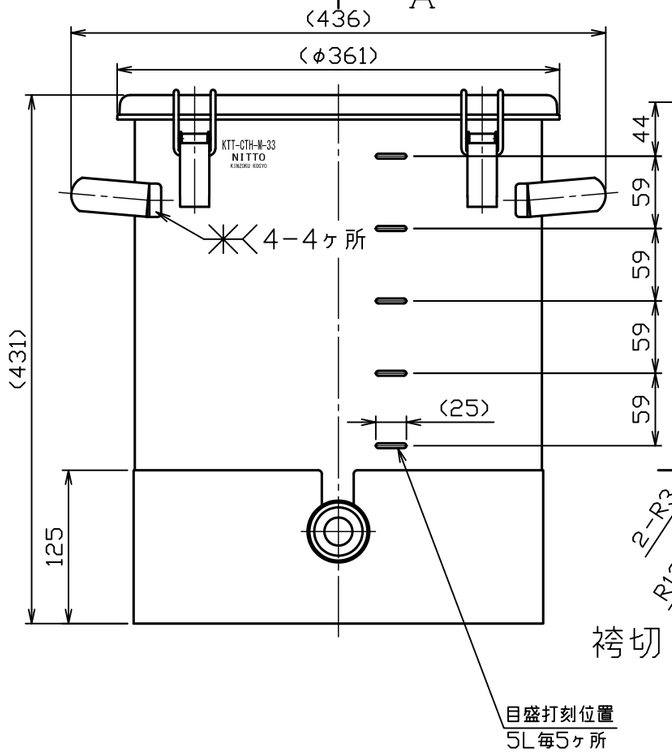

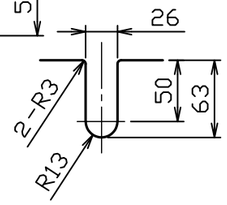

袴切り欠き詳細図

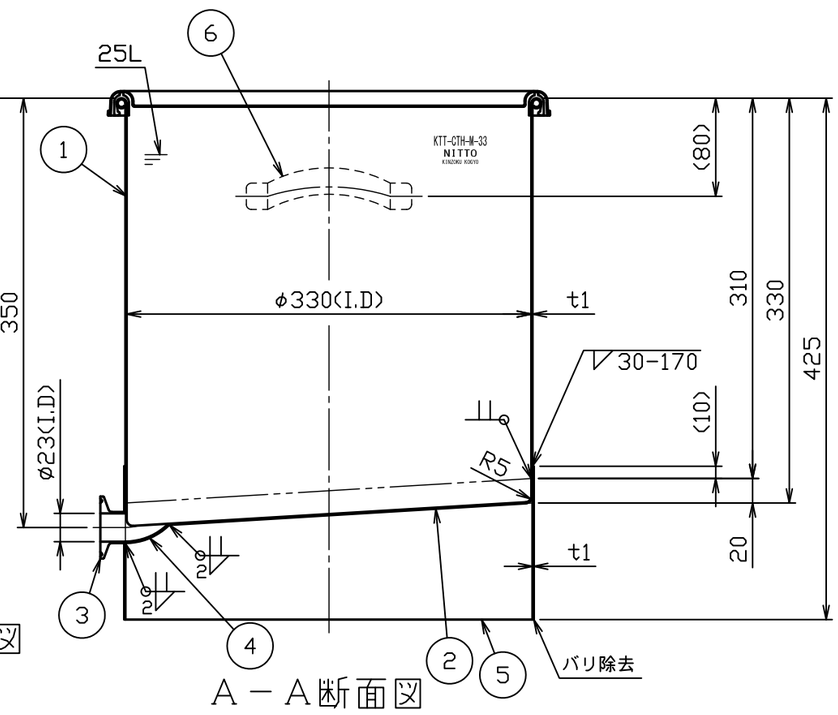

A−A断面図

注記
内外面＃３２０バフ研磨
容量　２５Ｌ
重量　約６．０ｋｇ

No.	変 更 番 号	氏 名	日 付
3			
2			
1			

板金溶接組立の寸法許容差は±１％又は５ｍｍの大きい値

	製 図	設 計	検 図	承 認
氏 名	高橋	高橋	黒木	黒木
日 付	H30.5.31	H30.5.31		

名称	片テーパー型密閉容器　目盛付　クリップ式 KTT−CTH−M−33（A型パッキン）
図番	HP−1−2−0038682−1
尺 度	1：5　1：2
参考図	得意先名　規格

日東金属工業株式会社