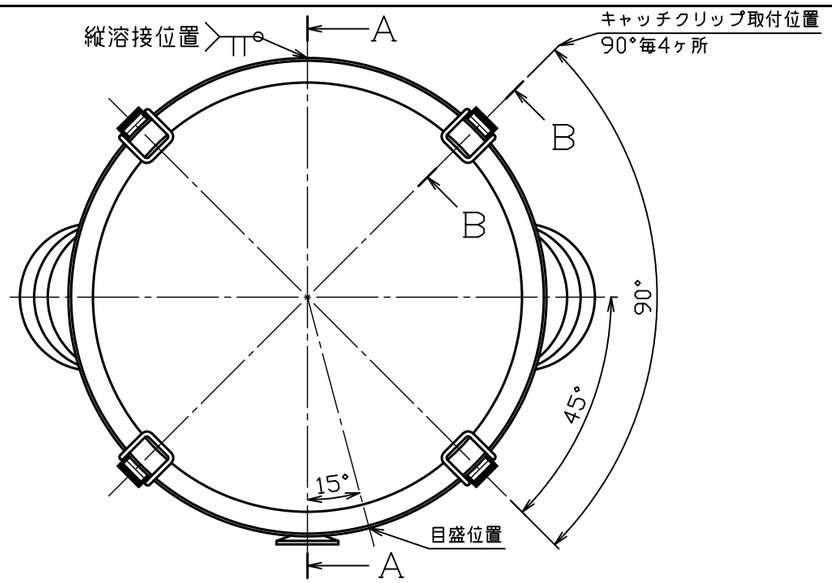

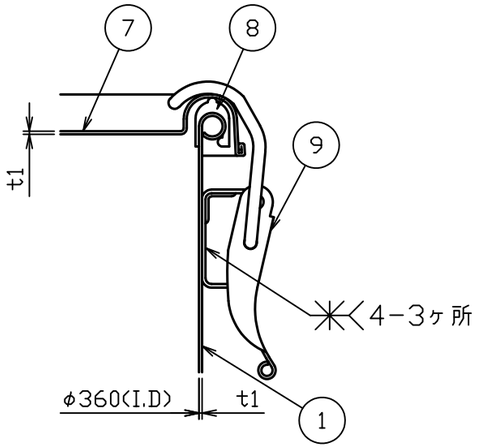

B−B断面図　S＝1：2

No.	品名	材質	個数	備考
1	胴板	SUS304	1	t1.0(34-1-1-0026219)
2	底板	SUS304	1	t1.0
3	溶接ヘルール	SUS304	1	1S-L20.5(トーステ)
4	溶接90°ロングエルボ	SUS304	1	1S(トーステ)
5	袴	SUS304	1	t1.0
6	把手(中)	SUS304	2	規格
7	密閉蓋	SUS304	1	36用(t1.0)
8	A型パッキン	ｼﾘｺﾝｺﾞﾑ	1	36用
9	キャッチクリップ	SUS304	4	規格

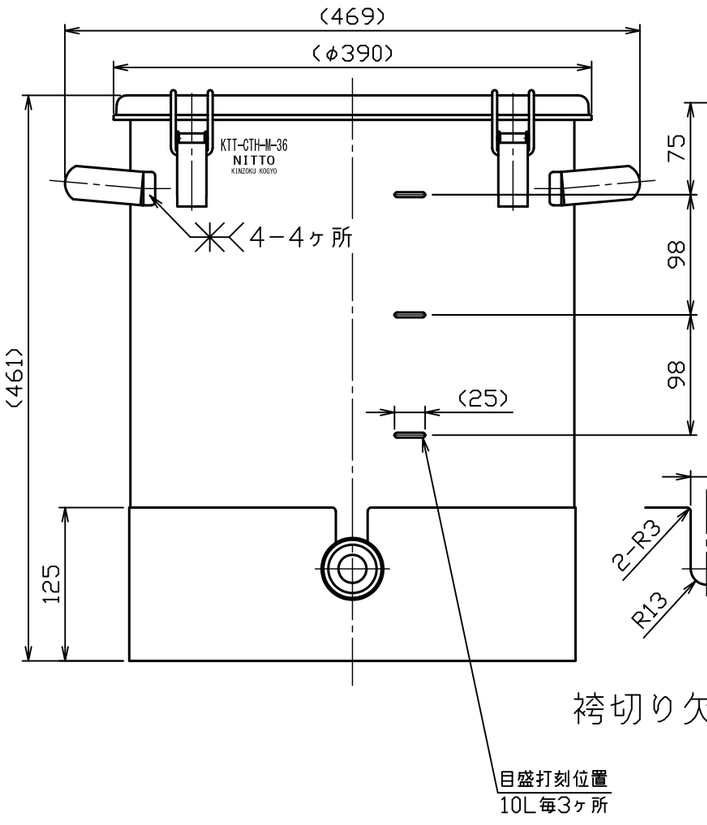

袴切り欠き詳細図

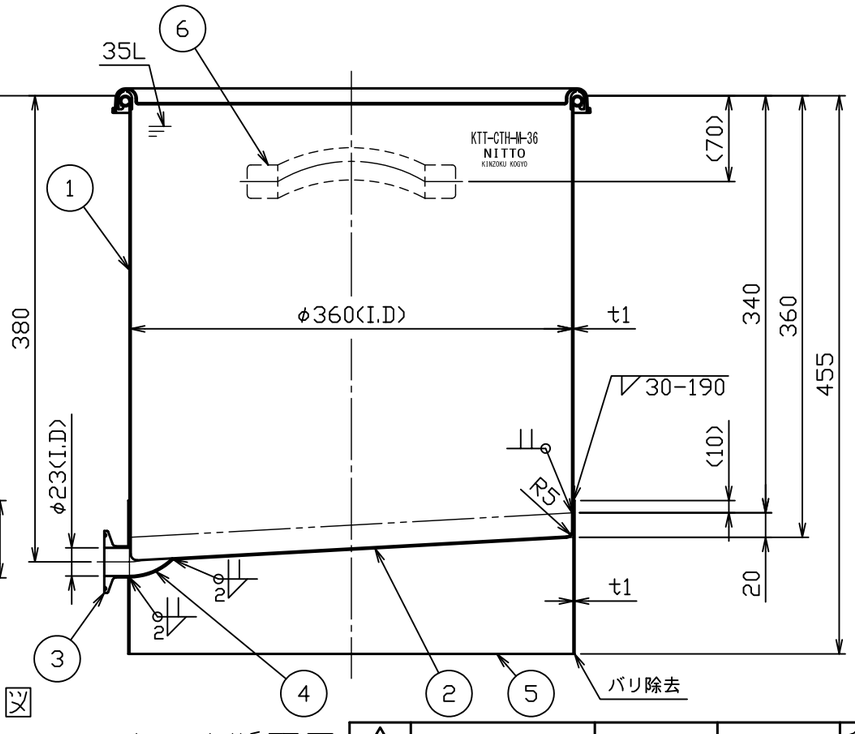

A−A断面図

注記
内外面#320バフ研磨
容量　35L
重量　約7.0kg

No.	変更番号	氏名	日付
3			
2			
1			

板金溶接組立の寸法許容差は±1%又は5mmの大きい値

	製図	設計	検図	承認
氏名	高橋	高橋	黒木	黒木
日付	H30.5.31	H30.5.31		

名称　片テーパー型密閉容器　目盛付　クリップ式
KTT−CTH−M−36(A型パッキン)

図番　HP-1-2-0038683-0

尺度　1：5　1：2

参考図　　得意先名　　規格

日東金属工業株式会社