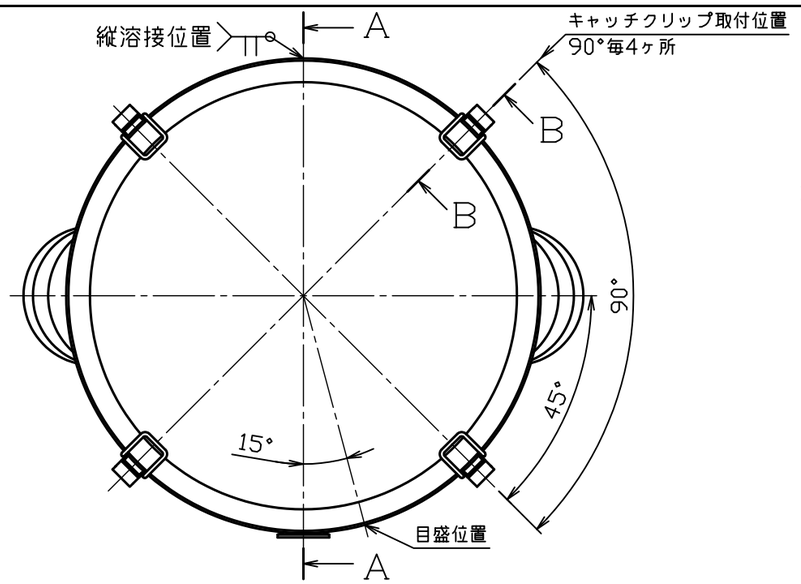

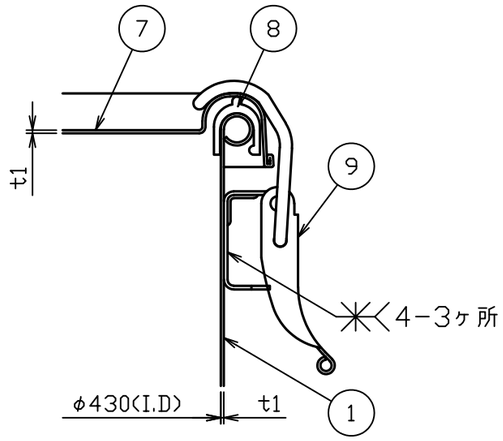

B−B断面図　S＝1：2

No.	品　　名	材 質	個 数	備　　考
1	胴板	SUS304	1	t1.0(34-1-1-0028279)
2	底板	SUS304	1	t１．０
3	溶接ヘルール	SUS304	1	1S−L20．5(トーステ)
4	溶接90°ロングエルボ	SUS304	1	１Ｓ（トーステ）
5	袴	SUS304	1	t１．０
6	把手（大）	SUS304	2	規格
7	密閉蓋	SUS304	1	４３用（t１．０）
8	Ａ型パッキン	ｼﾘｺﾝｺﾞﾑ	1	４３用
9	キャッチクリップ	SUS304	4	規格

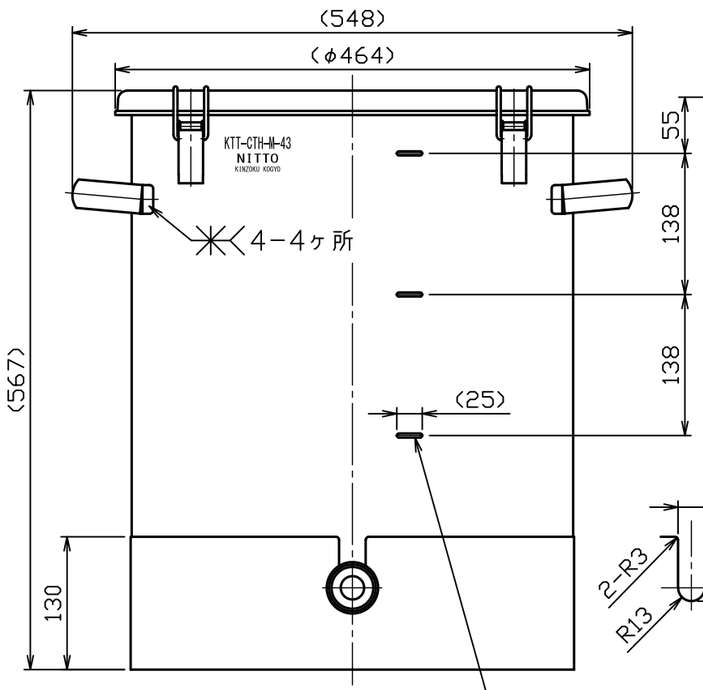

袴切り欠き詳細図

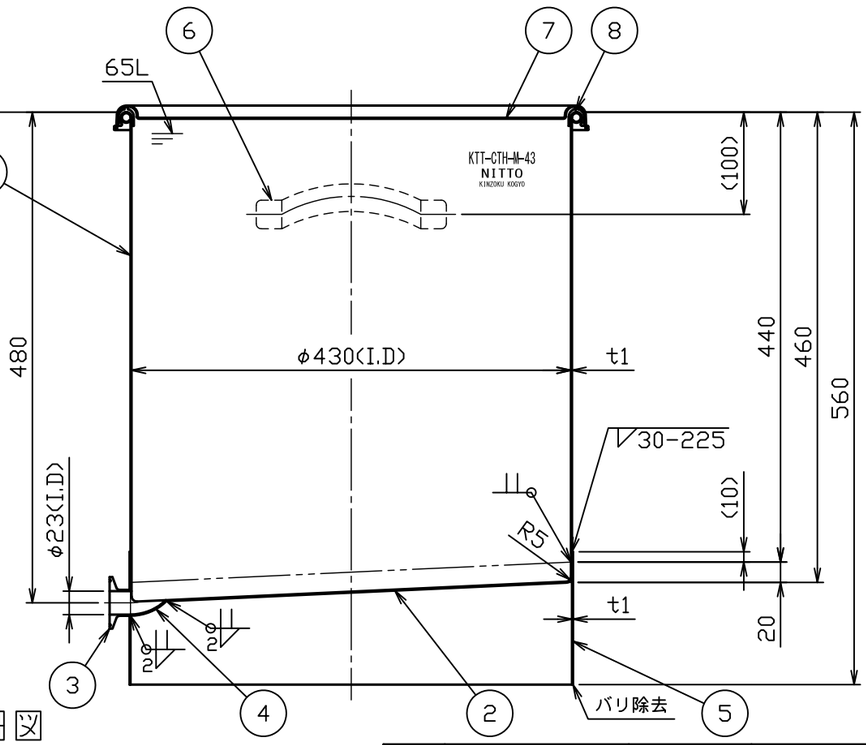

Ａ−Ａ断面図

注記
内外面#３２０バフ研磨
容量　６５Ｌ
重量　約１０ｋｇ

No.	変更番号	氏名	日付
3			
2			
1			

板金溶接組立の寸法許容差は±１％又は５ｍｍの大きい値

	製図	設計	検図	承認
氏名	高橋	高橋	黒木	黒木
日付	H30.5.31	H30.5.31		

名称	片テーパー型密閉容器　目盛付　クリップ式 KTT−CTH−M−43（A型パッキン）
図番	HP−1−2−0038685−0
尺度	1：6　1：2
参考図	得意先名　規格

日東金属工業株式会社