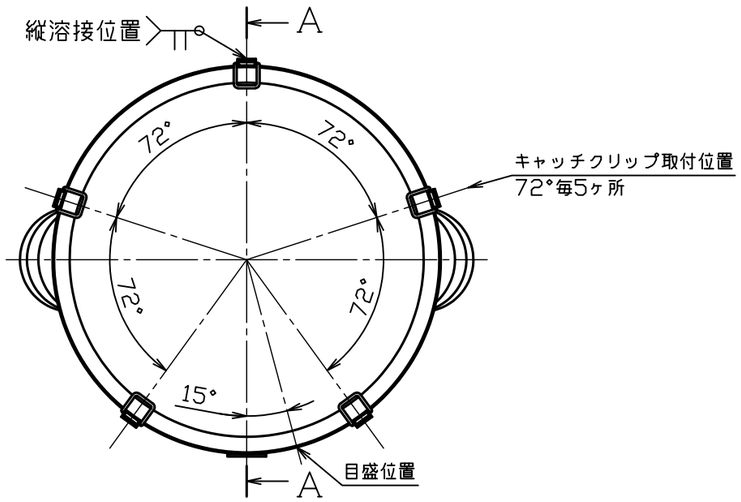

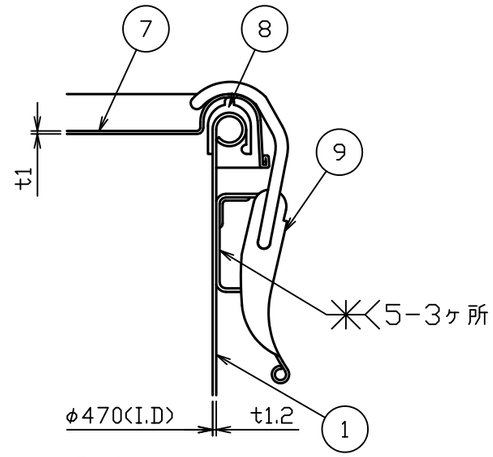

B部詳細図　S＝1：2

No.	品　　名	材 質	個 数	備　　考
1	胴板	SUS304	1	t1.2(34-1-1-0012636)
2	底板	SUS304	1	t１．２
3	溶接ヘルール	SUS304	1	1S-L20.5(トーステ)
4	溶接90°ロングエルボ	SUS304	1	1S（トーステ）
5	袴	SUS304	1	t１．２
6	把手（大）	SUS304	2	規格
7	密閉蓋	SUS304	1	４７用（t１．０）
8	A型パッキン	ｼﾘｺﾝｺﾞﾑ	1	４７用
9	キャッチクリップ	SUS304	5	規格

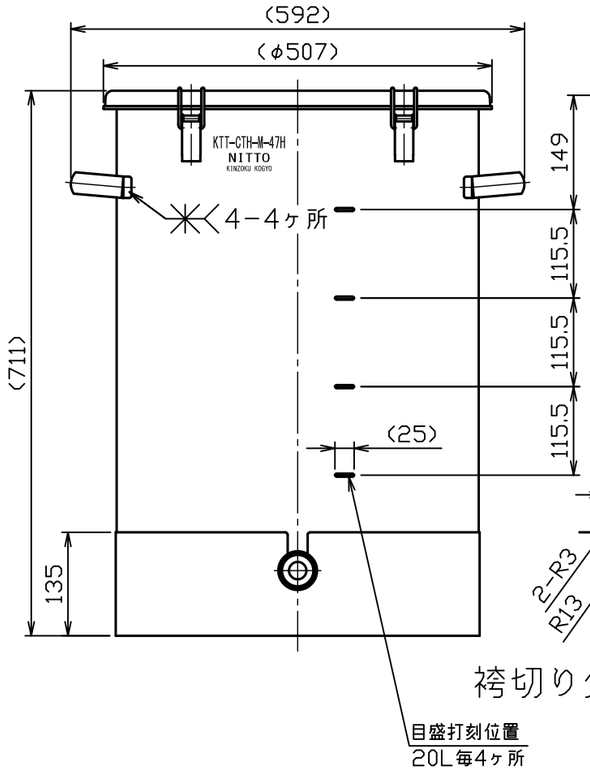

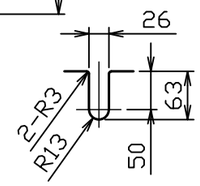

袴切り欠き詳細図

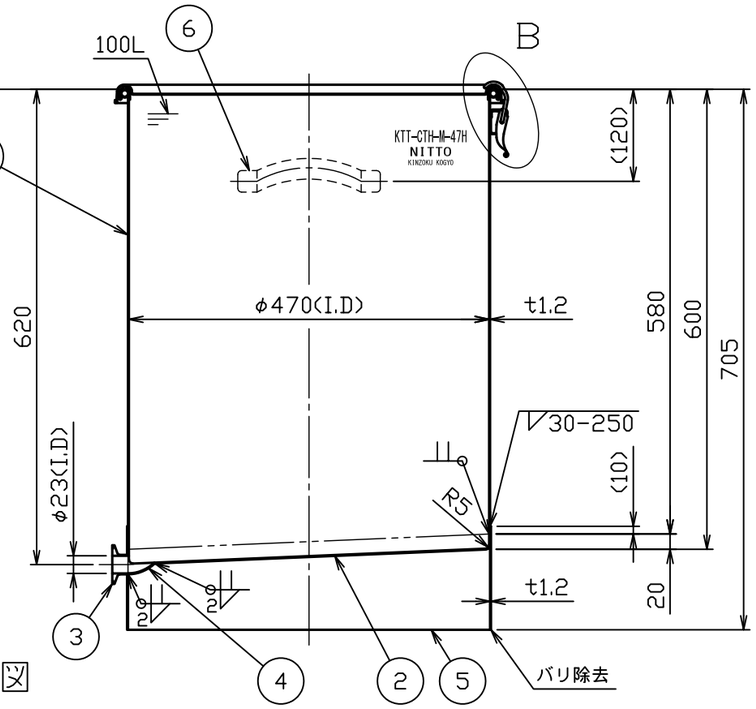

A－A断面図

注記
内外面#３２０バフ研磨
容量　１００Ｌ
重量　約１５ｋｇ

No.	変更番号	氏名	日付
3			
2			
1			

板金溶接組立の寸法許容差は±１％又は５ｍｍの大きい値

	製図	設計	検図	承認
氏名	高橋	高橋	黒木	黒木
日付	H30.5.31	H30.5.31		

名称：片テーパー型密閉容器　目盛付　クリップ式
KTT－CTH－M－47H（A型パッキン）

図番：HP-1-2-0038687-1

尺度：1：8　1：2

参考図　　得意先名　　規格

日東金属工業株式会社