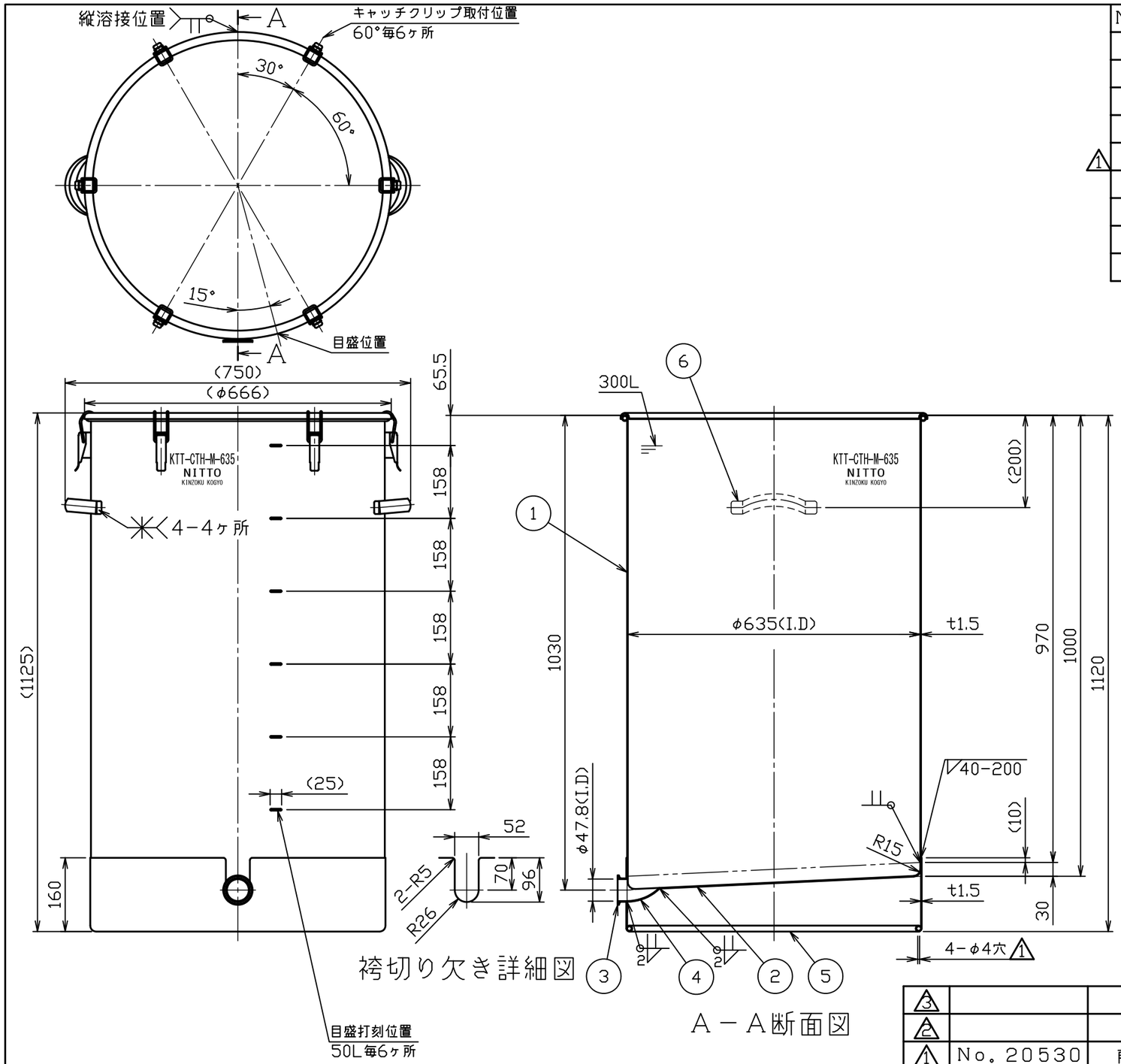


| No. | 品名 | 材質 | 個数 | 備考 |
|---|---|---|---|---|
| 1 | 胴板 | SUS304 | 1 | t1.5(34-1-1-0038716) |
| 2 | 底板 | SUS304 | 1 | t1.5 |
| 3 | 溶接ヘルール | SUS304 | 1 | 2S-L20.5(トーステ) |
| 4 | 溶接90°ロングエルボ | SUS304 | 1 | 2S(トーステ) |
| △1 5 | 袴 | SUS304 | 1 | t1.5(34-1-1-0039485) |
| 6 | 把手(大) | SUS304 | 2 | 規格 |
| 7 | 密閉蓋 | SUS304 | 1 | 635用(t1.2) |
| 8 | B型パッキン | ｼﾘｺﾝｺﾞﾑ | 1 | 635用 |
| 9 | キャッチクリップ | SUS304 | 6 | 規格 |

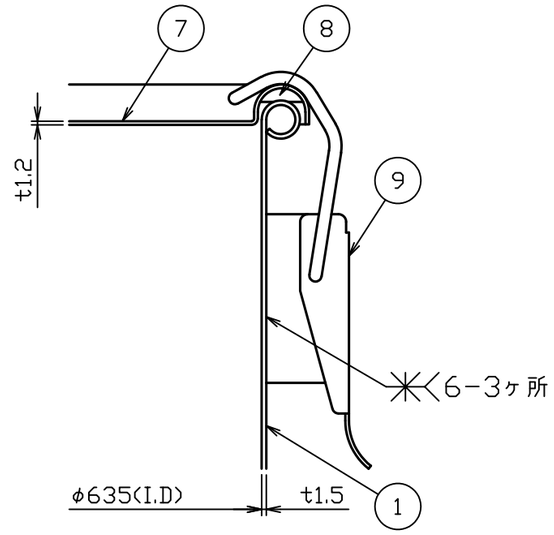


キャッチクリップ取付詳細図 S=1:2

注記
内外面#320バフ研磨
容量 300L
重量 約37kg

| No. | 変更番号 | 氏名 | 日付 |
|---|---|---|---|
| △3 | | | |
| △2 | | | |
| △1 | No.20530 | 前澤 | 2020.5.26 |

板金溶接組立の寸法許容差は±1%又は5mmの大きい値

| | 製図 | 設計 | 検図 | 承認 |
|---|---|---|---|---|
| 氏名 | 高橋 | 高橋 | 小野寺 | 小野寺 |
| 日付 | H30.5.31 | H30.5.31 | | |

名称: 片テーパー型密閉容器 目盛付 クリップ式 KTT-CTH-M-635(B型パッキン)

図番: HP-1-2-0038690-△1

尺度: 1:10 1:2

参考図 | 得意先名 | 規格

日東金属工業株式会社