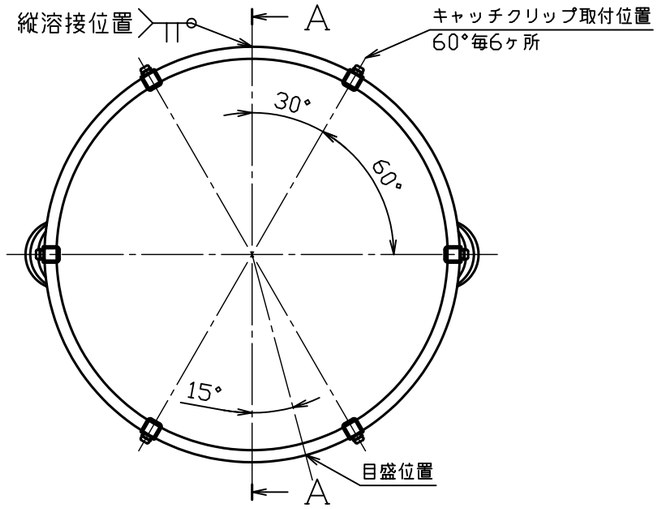

No.	品名	材質	個数	備考
1	胴板	SUS304	1	t2.0(34-1-1-0038717)
2	底板	SUS304	1	t２．０
3	溶接ヘルール	SUS304	1	2S-L20.5(トーステ)
4	溶接９０°ロングエルボ	SUS304	1	２Ｓ（トーステ）
△1 5	袴	SUS304	1	t2.0(34-1-1-0039489)
6	把手（大）	SUS304	2	規格
7	密閉蓋	SUS304	1	７７用（ｔ１．２）
8	Ｂ型パッキン	ｼﾘｺﾝｺﾞﾑ	1	７７用
9	キャッチクリップ	SUS304	6	規格

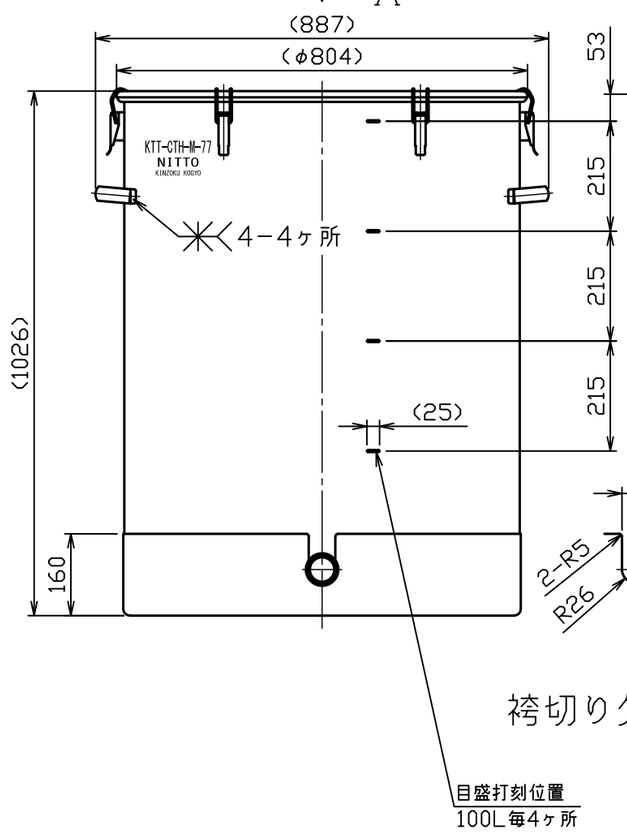

袴切り欠き詳細図

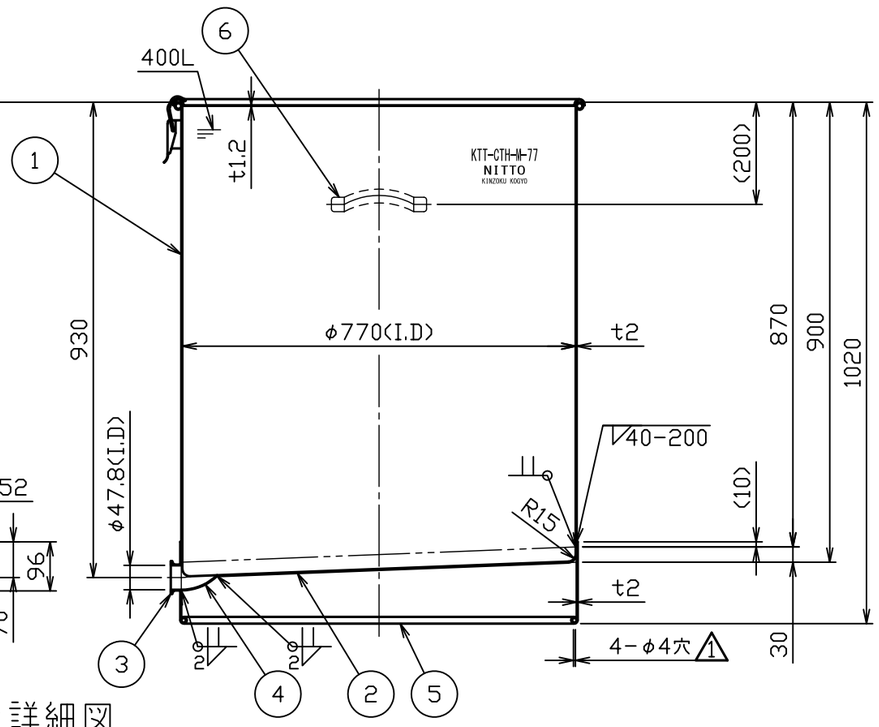

Ａ－Ａ断面図

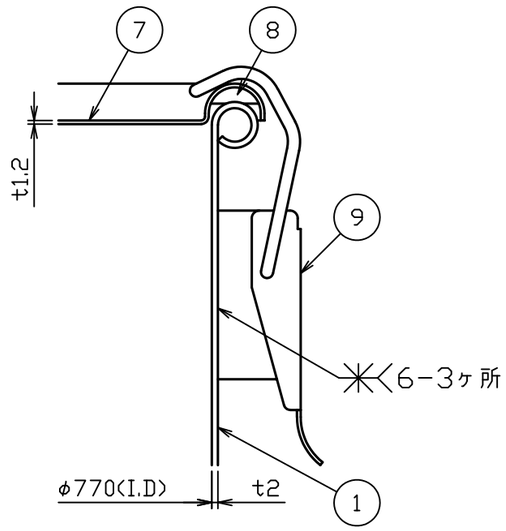

キャッチクリップ取付詳細図　S＝1：2

注記
内外面#３２０バフ研磨
容量　４００Ｌ
重量　約５６ｋｇ

No.	変更番号	氏名	日付
△3			
△2			
△1	No. 20530	前澤	20205.26

板金溶接組立の寸法許容差は±１％又は５ｍｍの大きい値

	製図	設計	検図	承認
氏名	高橋	高橋	小野寺	小野寺
日付	H30.5.31	H30.5.31		

名称	片テーパー型密閉容器　目盛付　クリップ式 KTT-CTH-M-77（B型パッキン）
図番	HP-1-2-0038691 △1
尺度	1：12　1：2
参考図	得意先名　規格

日東金属工業株式会社