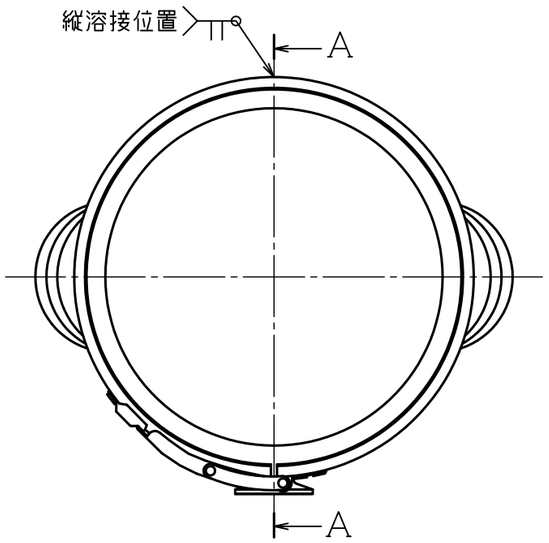

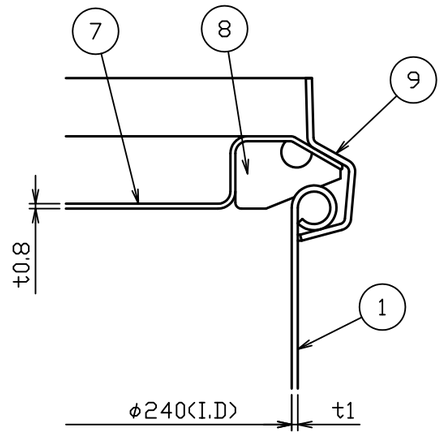

B部詳細図　S＝1：1

No.	品　　名	材質	個数	備　　考
1	胴板	SUS304	1	t1.0(34-1-1-0043474)
2	底板	SUS304	1	t1.0
3	溶接ヘルール	SUS304	1	1S-L20.5(トーステ)
4	溶接90°ロングエルボ	SUS304	1	1S(トーステ)
5	袴	SUS304	1	t1.0
6	把手(小)	SUS304	2	規格
7	CTL用蓋	SUS304	1	24用(t0.8)
8	CTL用パッキン	ｼﾘｺﾝｺﾞﾑ	1	24用
9	レバーバンド	SUS304	1	24用

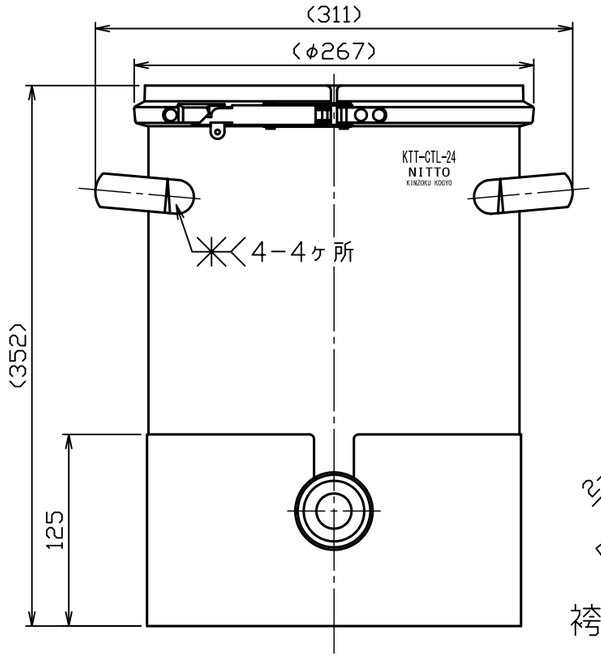

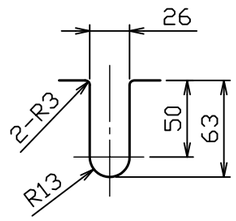

袴切り欠き詳細図

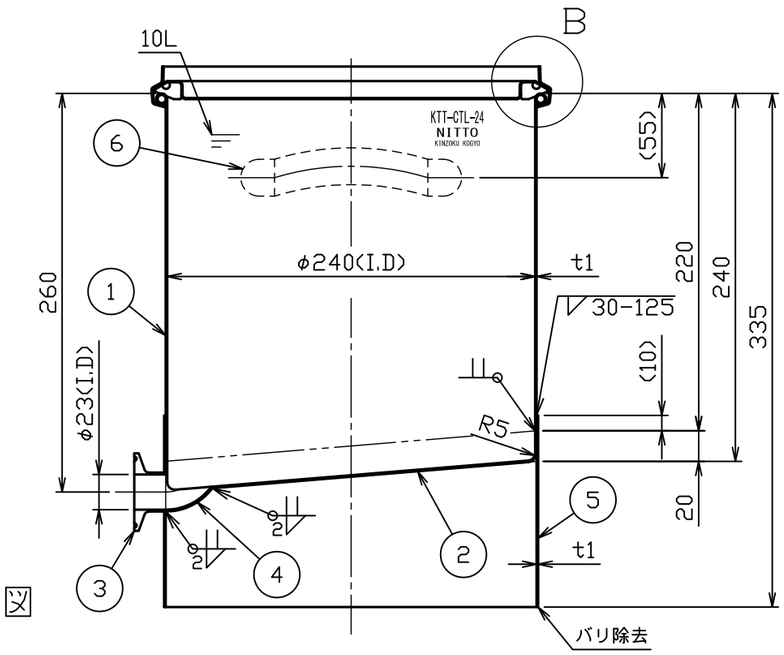

A－A断面図

注記
内外面#320バフ研磨
容量　10L

3			
2			
1			
No.	変更番号	氏名	日付

板金溶接組立の寸法許容差は±1%又は5mmの大きい値

	製図	設計	検図	承認
氏名	金子	金子	岸	岸
日付	2021.11.26	2021.11.26		

名称	片テーパー型密閉容器　バンド式 KTT－CTL－24
図番	HP-1-2-0043468-1
尺度	1：4　1：1
参考図	得意先名　規格

日東金属工業株式会社