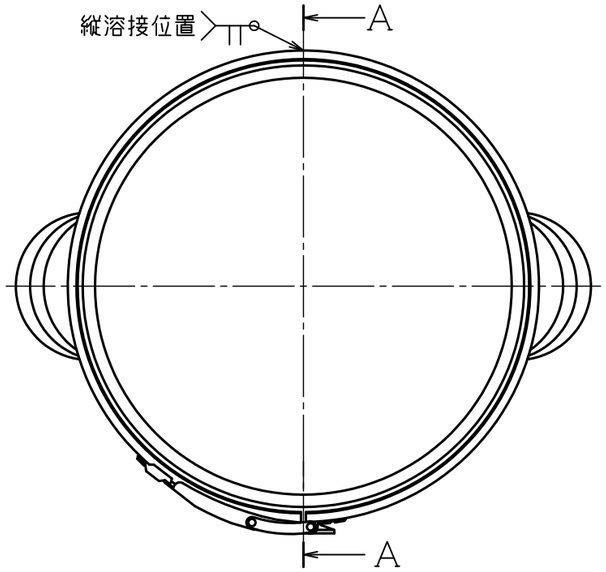

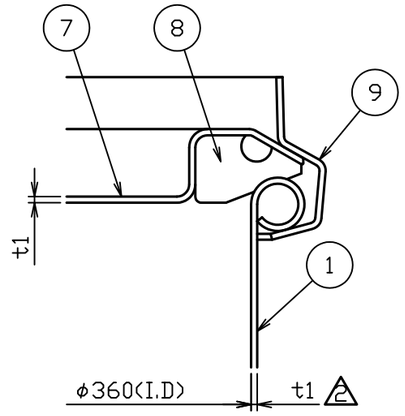

B部詳細図　S＝1：1

	No.	品　　名	材 質	個 数	備　　考
△2	1	胴板	SUS304	1	t1.0(34-1-1-0026219)
△2	2	底板	SUS304	1	t１．０
	3	溶接ヘルール	SUS304	1	1S-L20.5(トーステ)
	4	溶接９０°ロングエルボ	SUS304	1	１Ｓ（トーステ）
△2	5	袴	SUS304	1	t１．０
	6	把手（中）	SUS304	２	規格
△1	7	ＣＴＬ用蓋	SUS304	1	３６用（t１．０）
	8	ＣＴＬ用パッキン	ｼﾘｺﾝｺﾞﾑ	1	３６用
△1	9	レバーバンド	SUS304	1	３６用

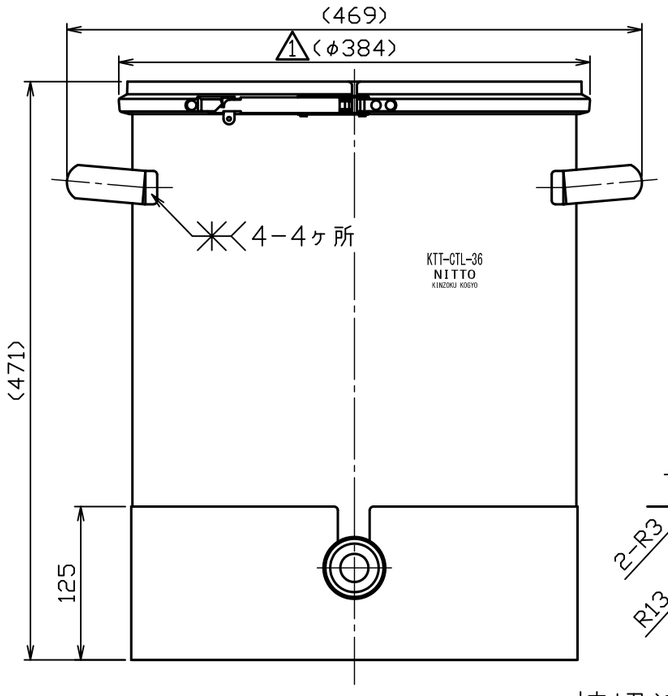

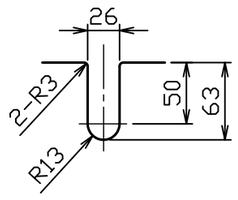

袴切り欠き詳細図

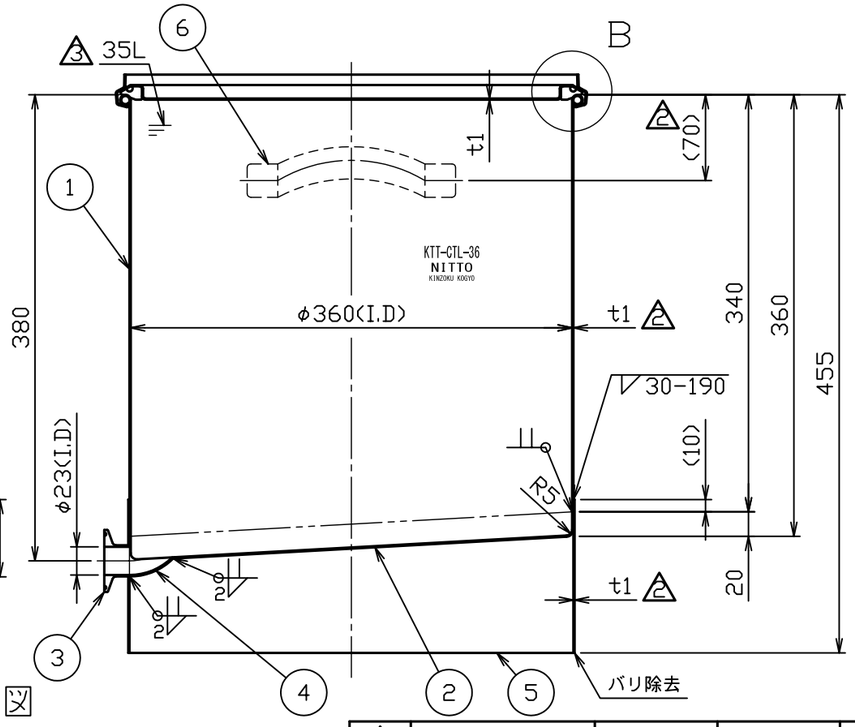

A－A断面図

注記
内外面＃３２０バフ研磨
△3 容量　３５Ｌ

△3	No. 09532	鈴木	H22.6.7	名称	片テーパー型密閉容器　バンド式 KTT−CTL−36
△2	No. 06014	新井	H18.7.14	図番	HP−1−2−0015575−△3
△1	No. 05002	小黒	H17.1.13		
No.	変更番号	氏名	日付	尺度	1：5　1：1
板金溶接組立の寸法許容差は±1％又は5mmの大きい値				参考図	得意先名　規格

	製図	設計	検図	承認
氏名	鈴木	鈴木	岸	岸
日付	H11.11.16	H11.11.16		

日東金属工業株式会社

△2△1 図面整理