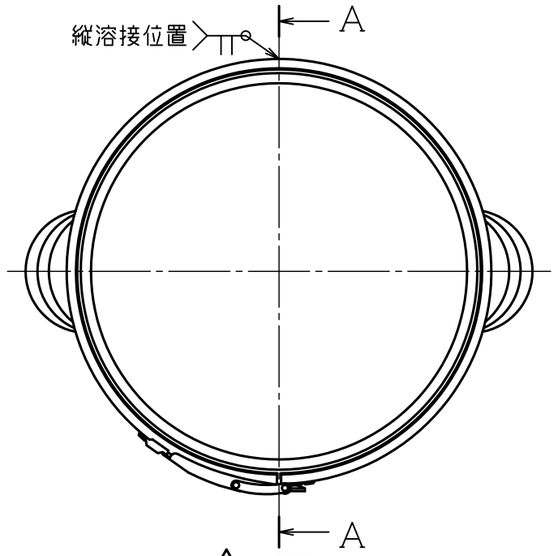

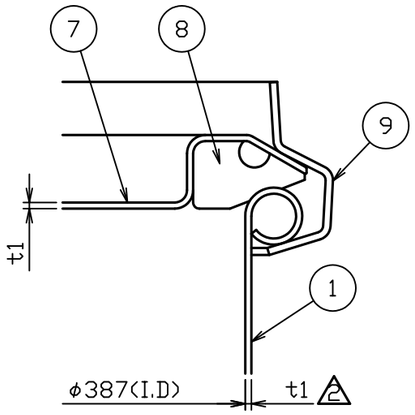

B部詳細図　S＝1：1

	No.	品　　名	材 質	個 数	備　　考
△3△2	1	胴板	SUS304	1	t1.0(34-1-1-0028278)
△2	2	底板	SUS304	1	t１．０
	3	溶接ヘルール	SUS304	1	1S-L20.5(トーステ)
	4	溶接９０°ロングエルボ	SUS304	1	１Ｓ（トーステ）
△2	5	袴	SUS304	1	t１．０
	6	把手（中）	SUS304	２	規格
△1	7	ＣＴＬ用蓋	SUS304	1	３９用（t１．０）
	8	ＣＴＬ用パッキン	ｼﾘｺﾝｺﾞﾑ	1	３９用
△1	9	レバーバンド	SUS304	1	３９用

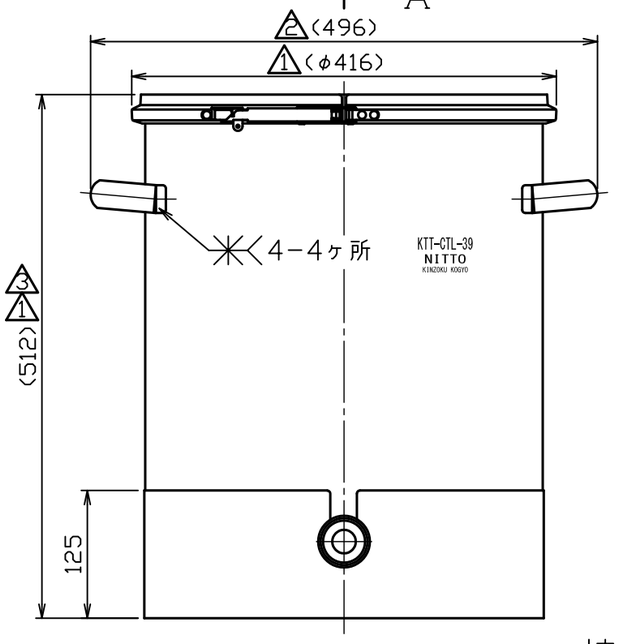

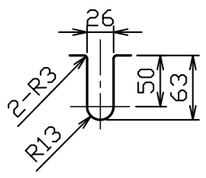

袴切り欠き詳細図

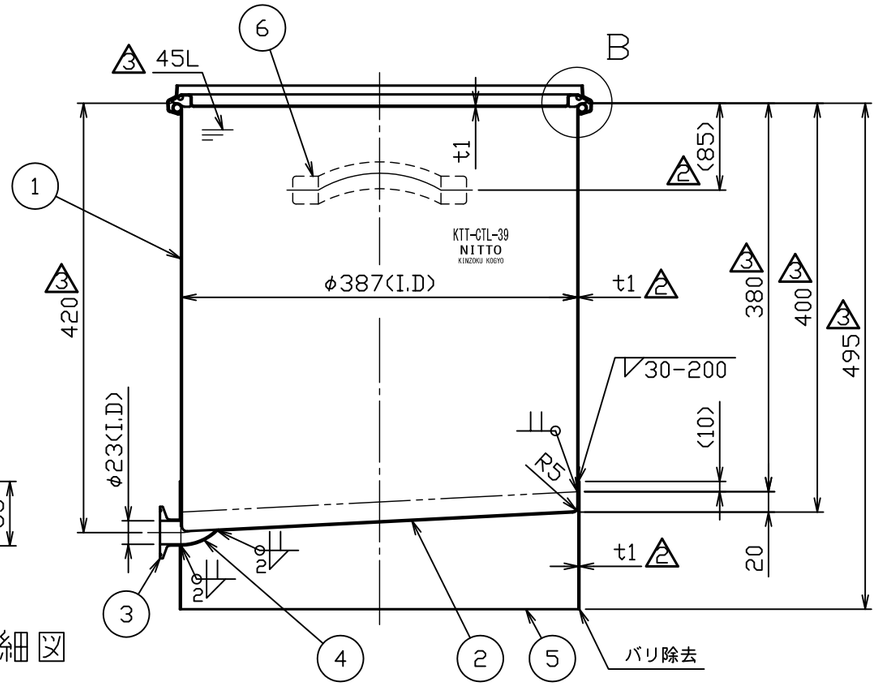

A－A断面図

注記
内外面#３２０バフ研磨
△3容量　４５Ｌ

	No.	変 更 番 号	氏 名	日 付
△3	No. 09532		鈴木	H22.6.7
△2	No. 06014		新井	H18.7.14
△1	No. 05002		小黒	H17.1.13

板金溶接組立の寸法許容差は±１％又は５ｍｍの大きい値

	製 図	設 計	検 図	承 認
氏 名	鈴木	鈴木	岸	岸
日 付	H11.11.16	H11.11.16		

名称	片テーパー型密閉容器　バンド式 KTT−CTL−39 △3
図番	HP−1−2−0015576−△3
尺 度	1：6　1：1
参考図	
得意先名	規格

日東金属工業株式会社

△2△1 図面整理