No.	品名	材質	個数	備考
1	容器	SUS304	1	t1.5(34-1-2-0037002)
2 △1	架台	ﾅｲﾛﾝ･ｳﾚﾀﾝ車	1	34-1-2-0037070

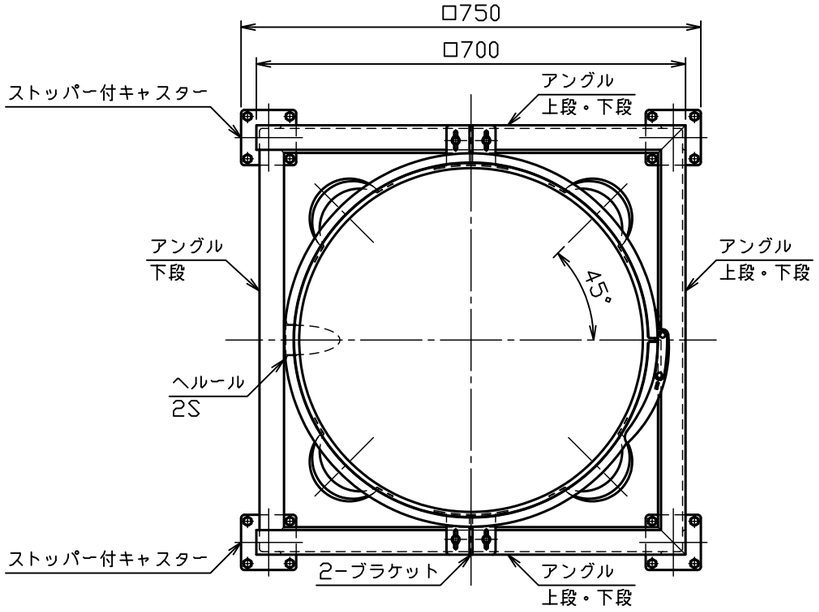

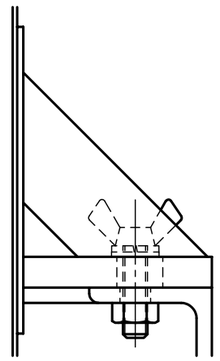

△1 蝶ボルト部詳細図　S＝1：2

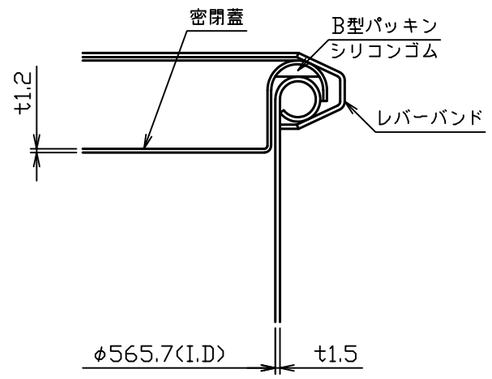

A部詳細図　S＝1：2

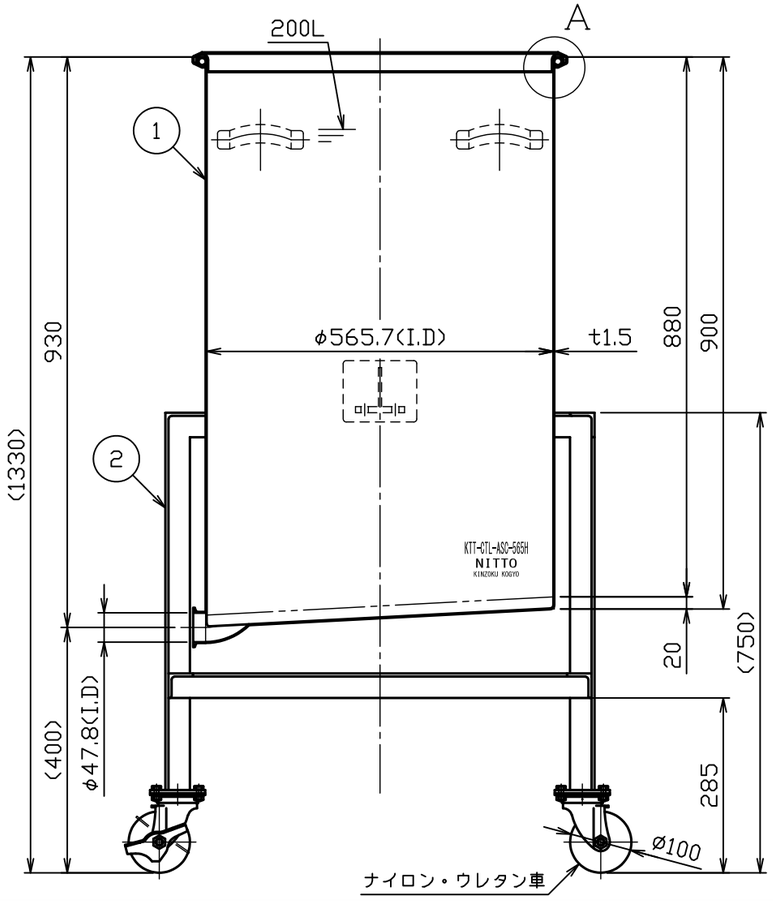

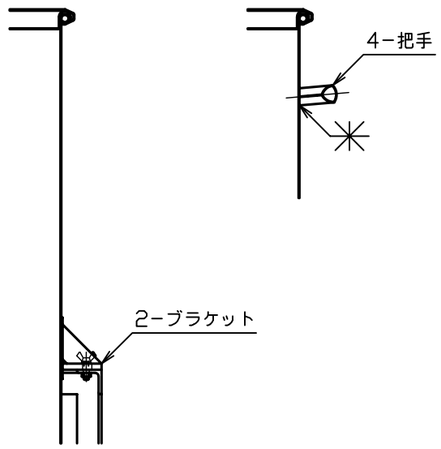

注記
内外面＃３２０バフ研磨
△2ただし、架台は酸洗
容量　２００Ｌ
重量　約５６ｋｇ
（容器約２９ｋｇ、架台約２７ｋｇ）
許容荷重は製品重量を含み３９０ｋｇ

No.	変更番号	氏名	日付
△3			
△2	No. 19596	小野寺	2019.10.18
△1	No. 17563	黒木	H29.9.20

板金溶接組立の寸法許容差は±1％又は5mmの大きい値

	製図	設計	検図	承認
氏名	鈴木	鈴木	櫂谷	櫂谷
日付	H28.10.5	H28.10.5		

名称：片テーパー型密閉容器（バンド式）　架台付
KTT−CTL−ASC−565H

図番：HP−1−2−0036912−△2

尺度：1：10　1：2

参考図：−　得意先名：　規格

日東金属工業株式会社