No.	品　　名	材 質	個 数	備　　考
1	ジャケット容器	SUS304	1	t1.5(34-1-2-0038470)
2	架台	ﾅｲﾛﾝ･ｳﾚﾀﾝ車	1	34-1-2-0037071

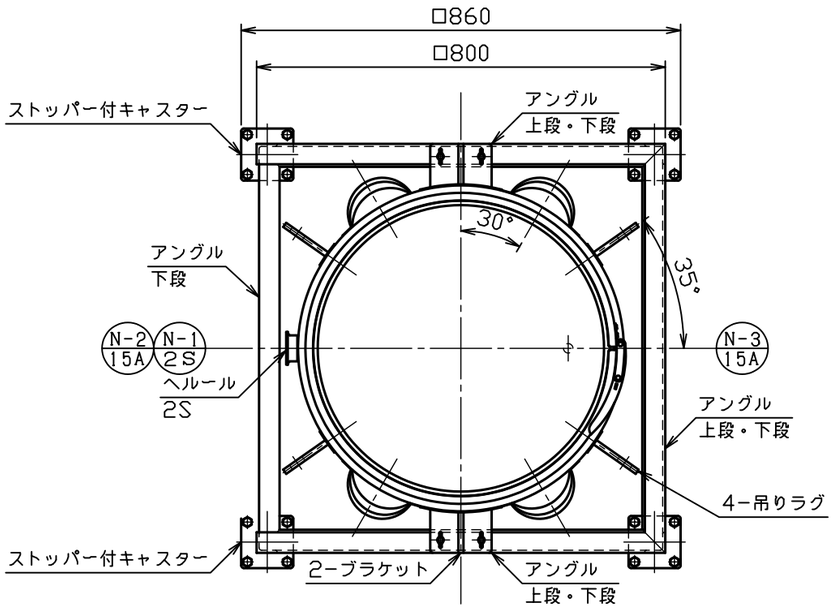

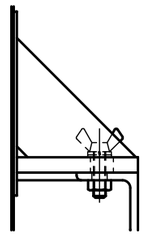

蝶ボルト部詳細図　S＝1：4

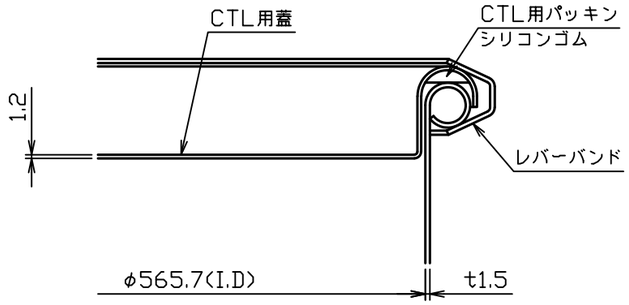

A部詳細図　S＝1：2

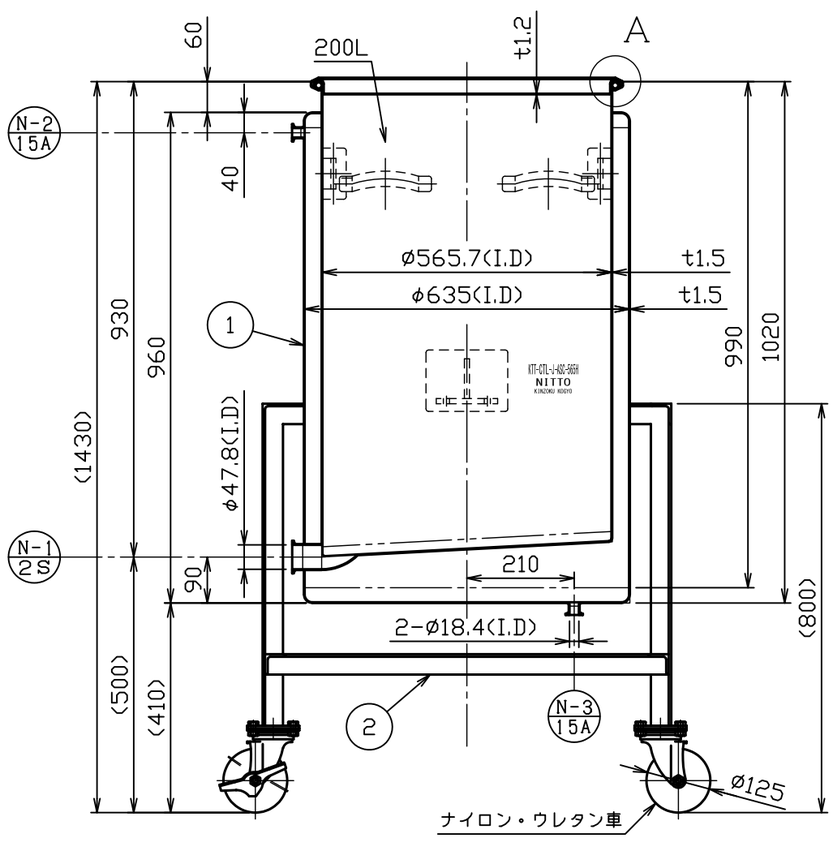

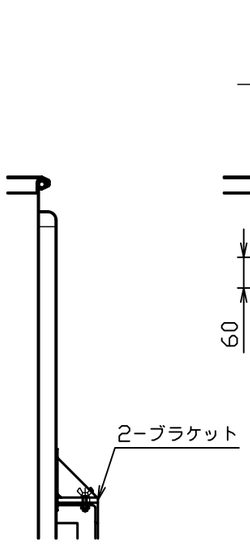

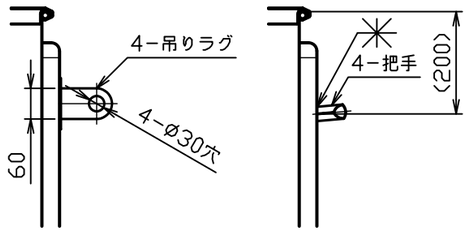

注記
内外面＃３２０バフ研磨
ただし、架台は酸洗
容量　２００Ｌ
ジャケット全容量　約８６Ｌ
重量　約８７ｋｇ
（容器約５５ｋｇ、架台約３２ｋｇ）
許容荷重は製品重量を含み４８９ｋｇ
ジャケットは、加減圧不可

No.	変更番号	氏名	日付
3			
2			
1			

板金溶接組立の寸法許容差は±１％又は５ｍｍの大きい値

	製図	設計	検図	承認
氏名	黒木	高橋	中山(し)	中山(し)
日付	H30.3.30	H30.3.24		

名称	片テーパー型ジャケット密閉容器（バンド式）　架台付 KTT−CTL−J−ASC−565H
図番	HP−1−2−0038456−0
尺度	1：12　1：4　1：2
参考図	得意先名　規格

日東金属工業株式会社