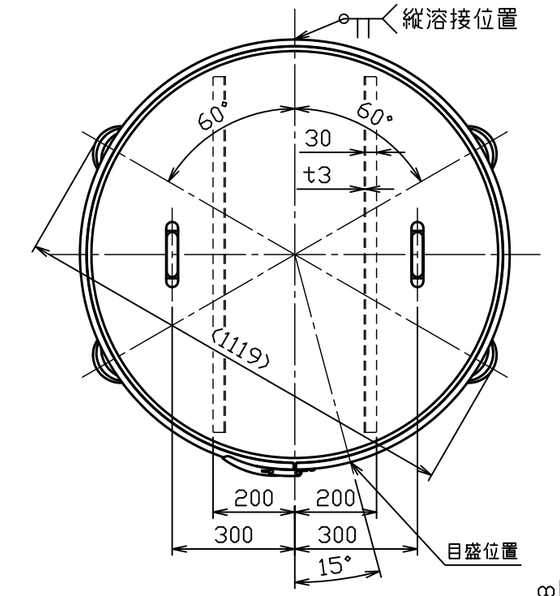

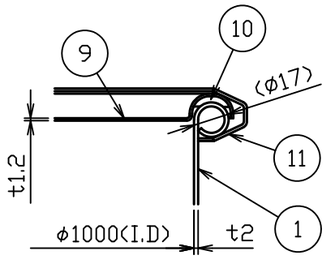

A部詳細図　S＝1：3

No.	品　　名	材 質	個 数	備　　考
1	胴板（A）	SUS304	1	t2.0（φ17カール）
2	胴板（B）	SUS304	1	t2.0(34-1-1-0038720)
3	底板	SUS304	1	t2.0
4	溶接ヘルール	SUS304	1	2S-L20.5(トーステ)
5	溶接90°ロングエルボ	SUS304	1	2S（トーステ）
6	袴	SUS304	1	t2.0(44-1-2-0037587)
7	アングル（Hot）	SUS304	2	L30X30Xt3.0-L870
8	把手（大）	SUS304	4	規格
9	密閉蓋	SUS304	1	100用（t1.2）
10	B型パッキン	ｼﾘｺﾝｺﾞﾑ	1	100用
11	レバーバンド	SUS304	1	100用
12	コの字把手（大）	SUS304	2	規格

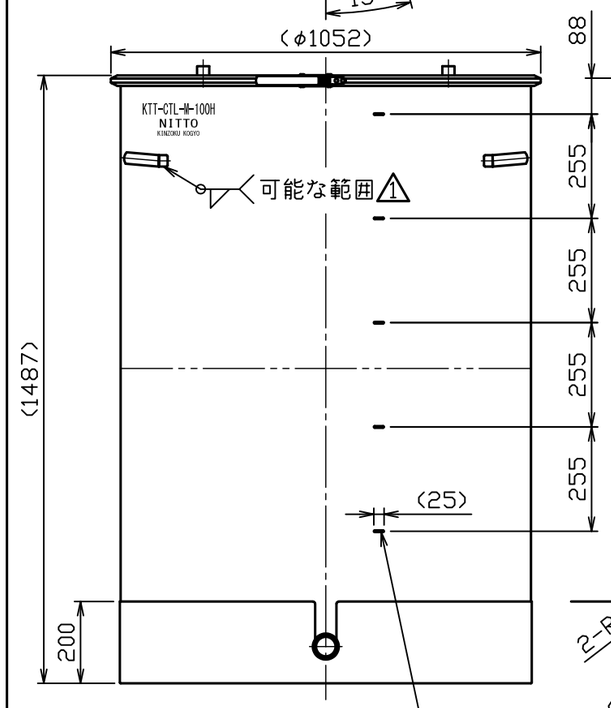

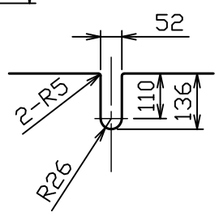

袴切り欠き詳細図

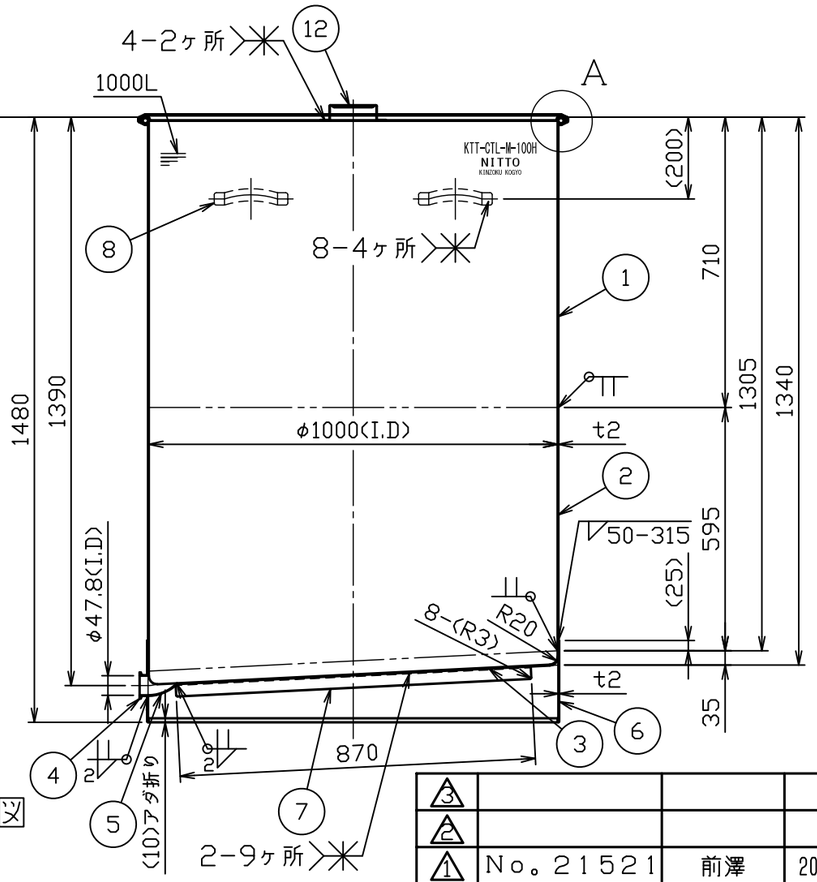

注記
内外面#320バフ研磨
容量　1000L
重量　約106kg

No.	変 更 番 号	氏 名	日 付
3			
2			
1	No.21521	前澤	2021.3.18

板金溶接組立の寸法許容差は±1%又は5mmの大きい値

	製 図	設 計	検 図	承 認
氏 名	高橋	高橋	小野寺	小野寺
日 付	H30.5.31	H30.5.31		

名称	片テーパー型密閉容器　目盛付　バンド式 KTT-CTL-M-100H
図番	HP-1-2-0038708-1
尺度	1：15　1：3
参考図	得意先名　規格

日東金属工業株式会社