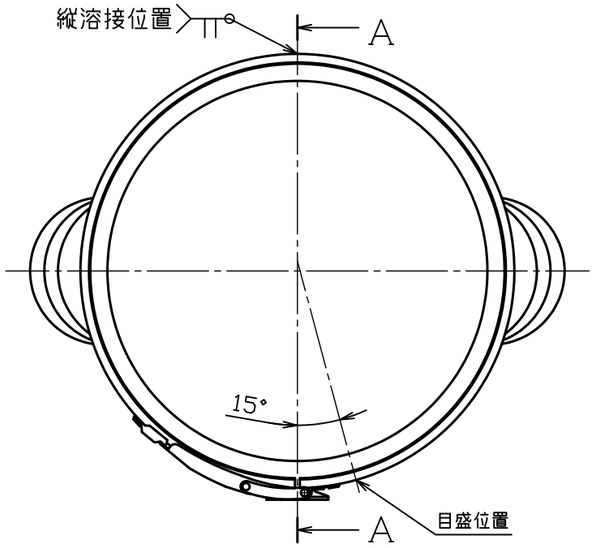

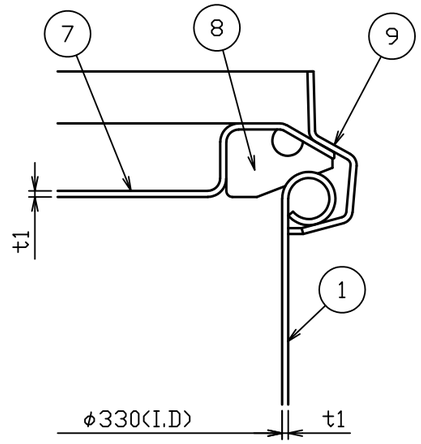

B部詳細図　S＝1：1

No.	品　　名	材 質	個 数	備　　考
1	胴板	SUS304	1	t1.0(34-1-1-0027442)
2	底板	SUS304	1	t１．０
3	溶接ヘルール	SUS304	1	1S-L20.5(トーステ)
4	溶接９０°ロングエルボ	SUS304	1	１Ｓ（トーステ）
5	袴	SUS304	1	t１．０
6	把手（中）	SUS304	2	規格
7	ＣＴＬ用蓋	SUS304	1	３３用（t１．０）
8	ＣＴＬ用パッキン	ｼﾘｺﾝｺﾞﾑ	1	３３用
9	レバーバンド	SUS304	1	規格

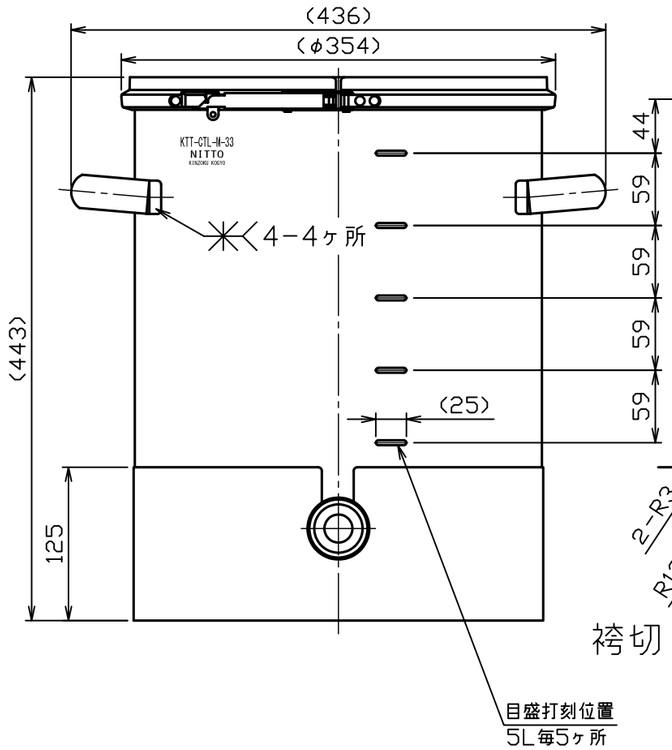

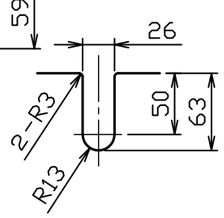

袴切り欠き詳細図

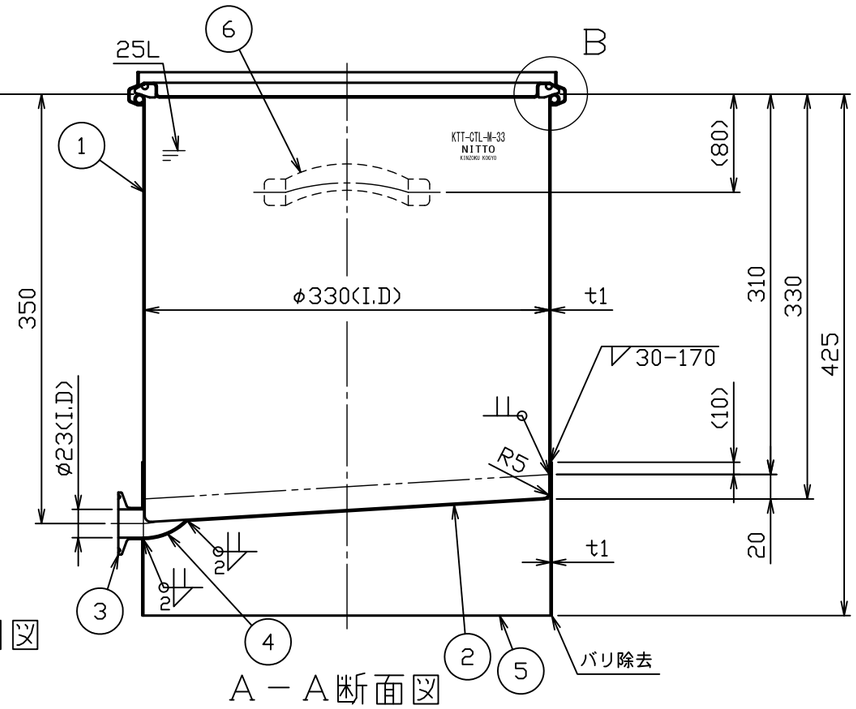

A－A断面図

注記
内外面#３２０バフ研磨
容量　２５Ｌ
重量　約６．２ｋｇ

No.	変更番号	氏名	日付
3			
2			
1			

板金溶接組立の寸法許容差は±１％又は５ｍｍの大きい値

	製図	設計	検図	承認
氏名	高橋	高橋	黒木	黒木
日付	H30.5.31	H30.5.31		

名称	片テーパー型密閉容器　目盛付　バンド式　ＫＴＴ－ＣＴＬ－Ｍ－３３
図番	HP-1-2-0038696-0
尺度	1：5　1：1
参考図	
得意先名	規格

日東金属工業株式会社