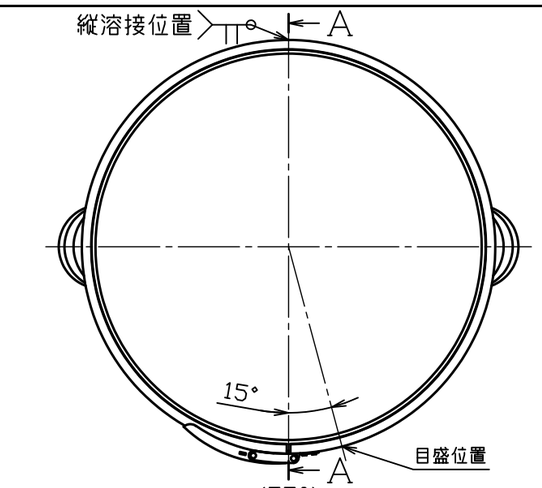

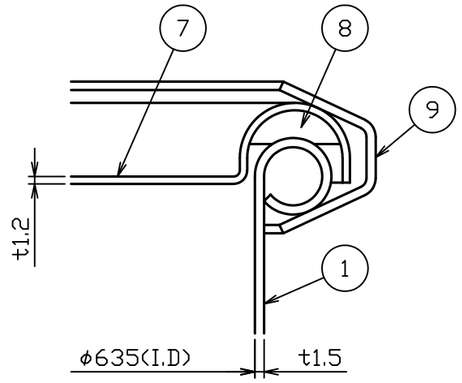

B部詳細図　S＝1：1

No.	品　　名	材質	個数	備　　考
1	胴板	SUS304	1	t1.5(34-1-1-0038716)
2	底板	SUS304	1	t1.5
3	溶接ヘルール	SUS304	1	2S-L20.5(トーステ)
4	溶接90°ロングエルボ	SUS304	1	2S(トーステ)
△1 5	袴	SUS304	1	t1.5(34-1-1-0039485)
6	把手(大)	SUS304	2	規格
7	密閉蓋	SUS304	1	635用(t1.2)
8	B型パッキン	ｼﾘｺﾝｺﾞﾑ	1	635用
9	レバーバンド	SUS304	1	635用

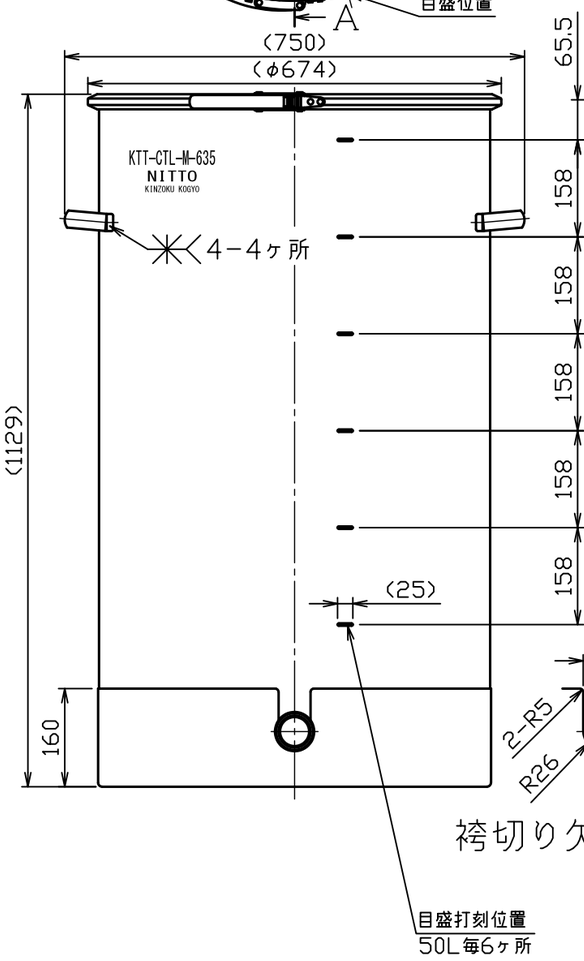

袴切り欠き詳細図

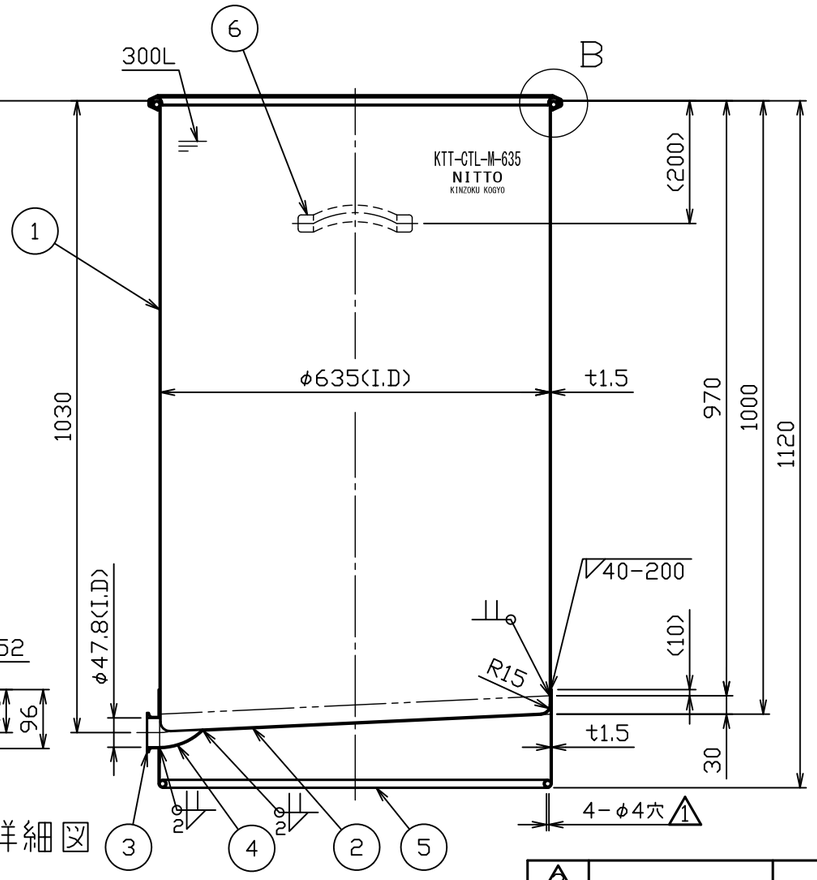

A－A断面図

注記
内外面#320バフ研磨
容量　300L
重量　約37kg

△3			
△2			
△1	No. 20531	小野寺	2020.5.27
No.	変更番号	氏名	日付

板金溶接組立の寸法許容差は±1%又は5mmの大きい値

	製図	設計	検図	承認
氏名	高橋	高橋	金子	金子
日付	H30.5.31	H30.5.31		

名称	片テーパー型密閉容器　目盛付　バンド式 KTT-CTL-M-635
図番	HP-1-2-0038704-△1
尺度	1:10　1:1
参考図	得意先名　規格

日東金属工業株式会社