No。	品　　名	材 質	個 数	備　　考
1	胴板	SUS304	1	t1.0(34-1-1-0043474)
2	底板	SUS304	1	t１。０
3	溶接ヘルール	SUS304	1	1S-L20.5(トーステ)
4	溶接９０°ロングエルボ	SUS304	1	１Ｓ（トーステ）
5	袴	SUS304	1	t１。０
6	把手（小）	SUS304	2	規格
7	ストック蓋	SUS304	1	２４用（t０。８）

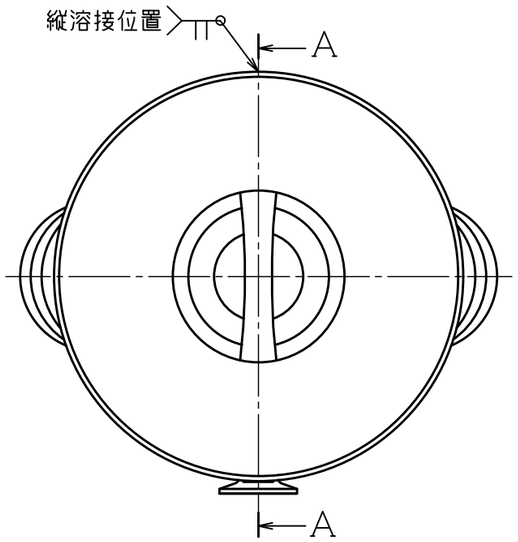

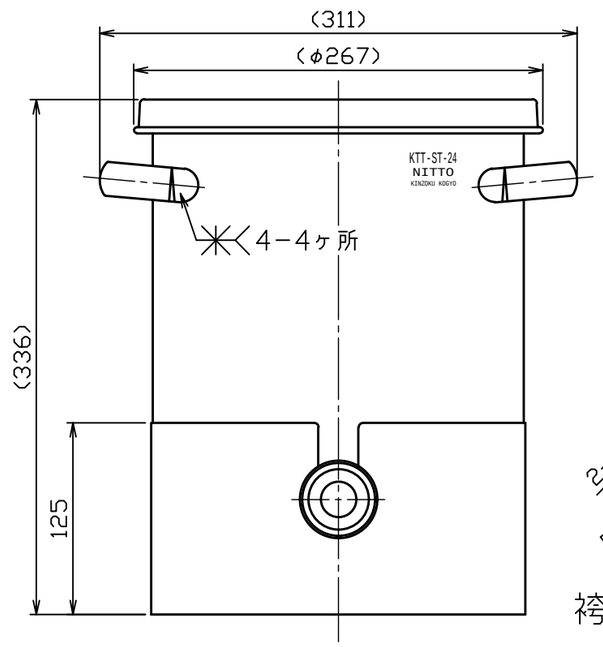

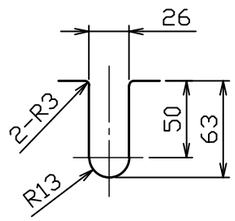

袴切り欠き詳細図

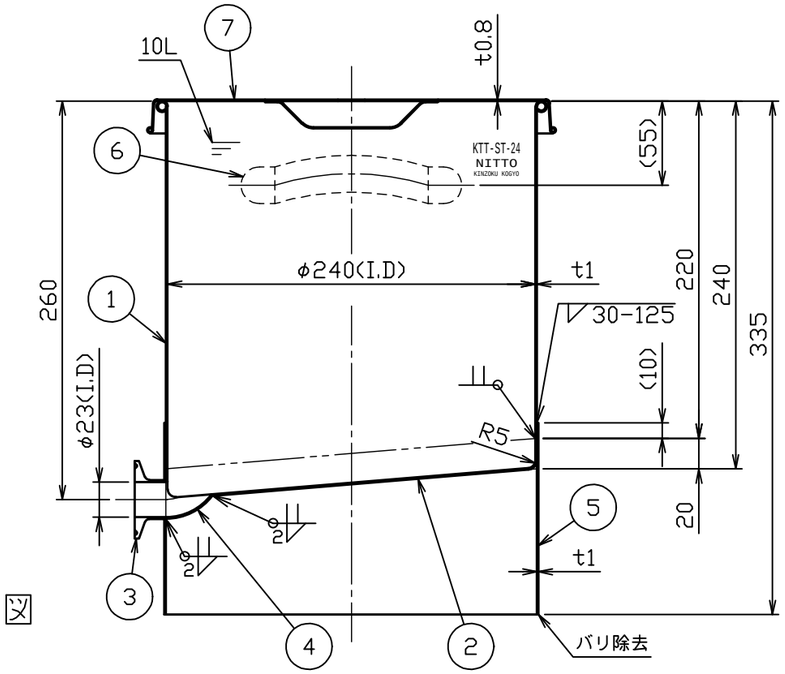

A−A断面図

注記
内外面＃３２０バフ研磨
容量　１０Ｌ

3				
2				
1				
No。	変 更 番 号	氏 名	日 付	

板金溶接組立の寸法許容差は±１％又は５ｍｍの大きい値

	製 図	設 計	検 図	承 認
氏 名	金子	金子	岸	岸
日 付	2021.11.26	2021.11.26		

名称	片テーパー型汎用容器 KTT−ST−24（ストック蓋付）
図番	HP−1 −2−0043450 −0
尺 度	1：4
参考図	得意先名 規格

日東金属工業株式会社