	No.	品名	材質	個数	備考
1	1	胴板	SUS304	1	t1.0(34-1-1-0026219)
1	2	底板	SUS304	1	t１．０
	3	溶接ヘルール	SUS304	1	1S-L20.5(トーステ)
	4	溶接９０°ロングエルボ	SUS304	1	１Ｓ（トーステ）
1	5	袴	SUS304	1	t１．０
	6	把手（中）	SUS304	２	規格
	7	ストック蓋	SUS304	1	３６用（t０．８）

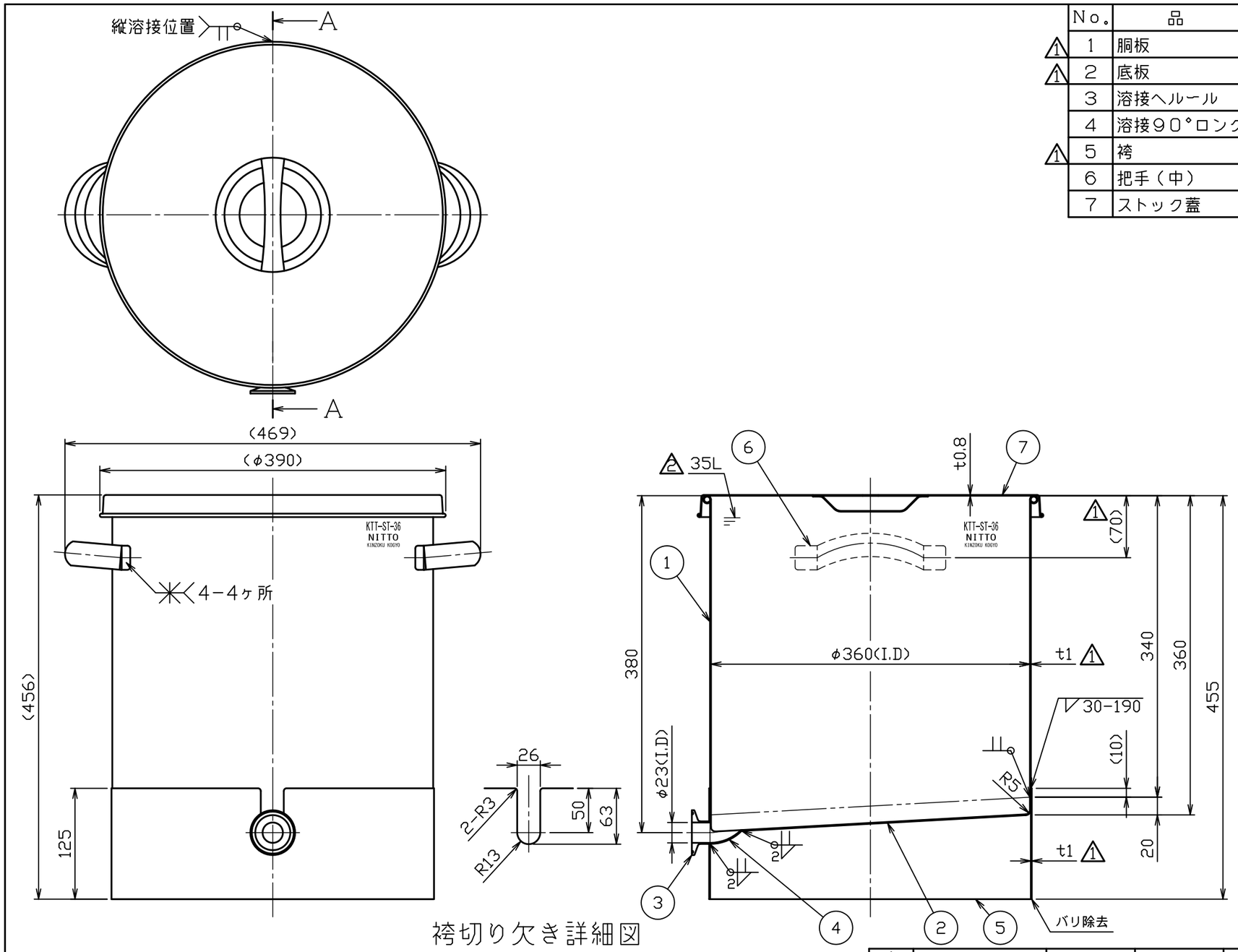

袴切り欠き詳細図

Ａ－Ａ断面図

注記
内外面＃３２０バフ研磨
2 容量　３５Ｌ

3			
2	No. 09532	鈴木	H22.6.7
1	No. 06014	新井	H18.7.14
No.	変更番号	氏名	日付

板金溶接組立の寸法許容差は±１％又は５ｍｍの大きい値

	製図	設計	検図	承認
氏名	小黒	小黒	岸	岸
日付	H16.3.27	H16.3.27		

名称：片テーパー型汎用容器 KTT−ST−36（ストック蓋付）

図番：HP−1−2−0021713 2

尺度：1：5

参考図　　得意先名　　規格

日東金属工業株式会社

1 図面整理