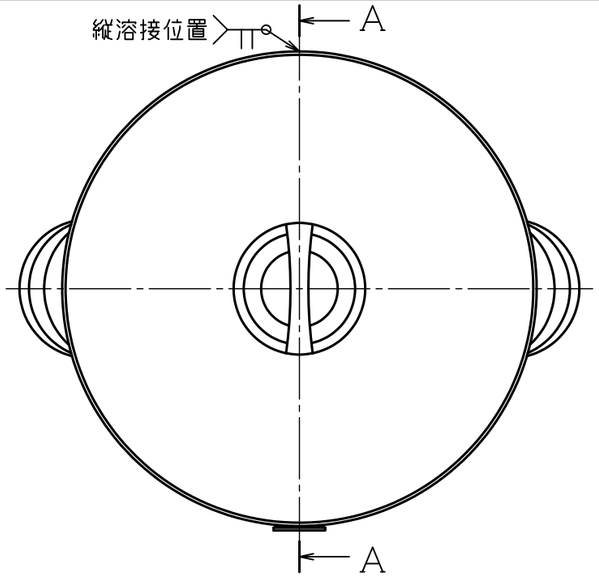

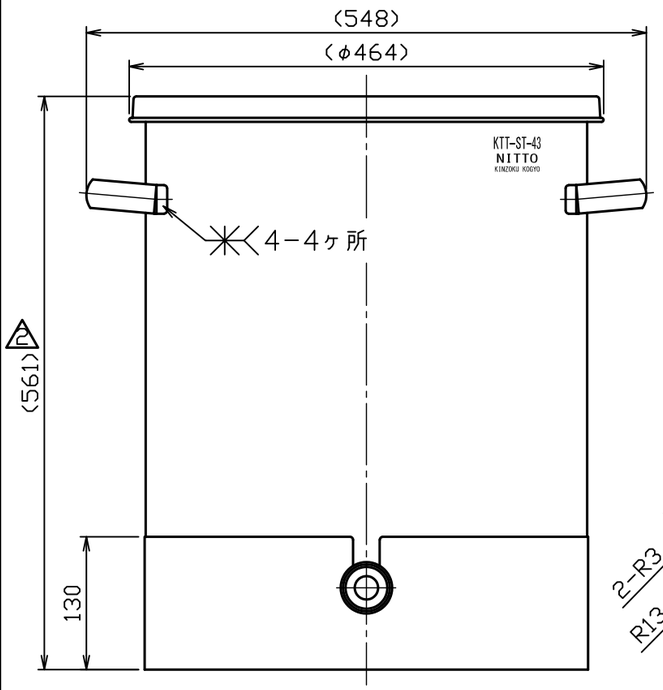

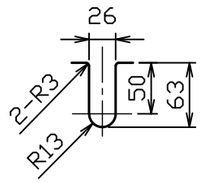

袴切り欠き詳細図

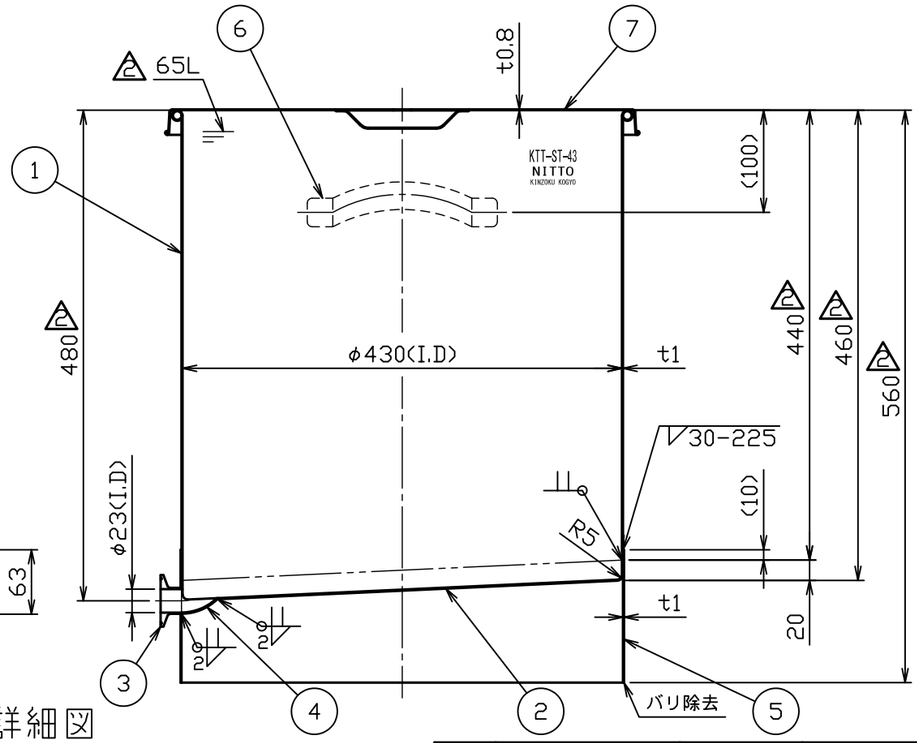

A－A断面図

注記
内外面#320バフ研磨
容量　65L

No.	品名	材質	個数	備考
1	胴板	SUS304	1	t1.0(34-1-1-0028279)
2	底板	SUS304	1	t1.0
3	溶接ヘルール	SUS304	1	1S-L20.5(トーステ)
4	溶接90°ロングエルボ	SUS304	1	1S(トーステ)
5	袴	SUS304	1	t1.0
6	把手(大)	SUS304	2	規格
7	ストック蓋	SUS304	1	43用(t0.8)

No.	変更番号	氏名	日付
3			
2	No.09532	鈴木	H22.6.7
1	No.06014	新井	H18.7.14

板金溶接組立の寸法許容差は±1%又は5mmの大きい値

	製図	設計	検図	承認
氏名	小黒	小黒	岸	岸
日付	H16.3.27	H16.3.27		

名称　片テーパー型汎用容器 KTT−ST−43(ストック蓋付)

図番　HP−1−2−0021715−2

尺度　1:6

参考図　　得意先名　規格

日東金属工業株式会社

1 図面整理