No.	品　　名	材 質	個 数	備　　考
1	胴板	SUS304	1	t1.2(34-1-1-0012636)
2	底板	SUS304	1	t１．２
3	溶接ヘルール	SUS304	1	1S-L20.5(トーステ)
4	溶接９０°ロングエルボ	SUS304	1	１Ｓ（トーステ）
5	袴	SUS304	1	t１．２
6	把手（大）	SUS304	２	規格
7	ストック蓋	SUS304	1	４７用（t０．８）

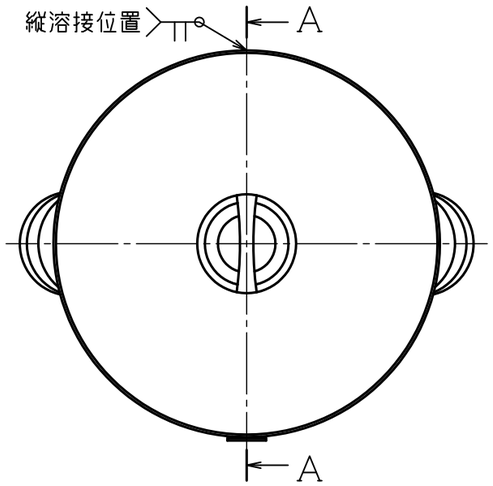

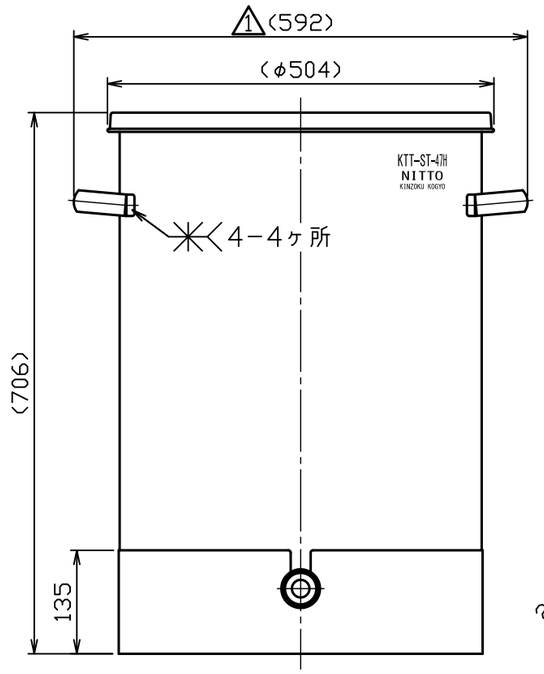

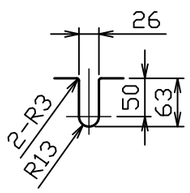

袴切り欠き詳細図

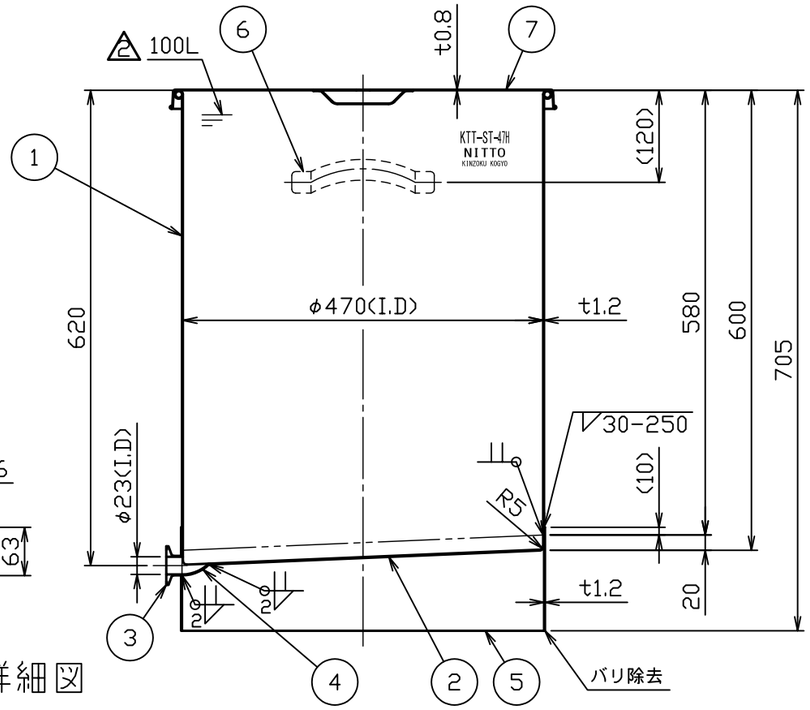

Ａ－Ａ断面図

注記
内外面＃３２０バフ研磨
2 容量　１００Ｌ

No.	変更番号	氏名	日付
3			
2	No. 09532	鈴木	H22.6.7
1	No. 06014	新井	H18.7.14

板金溶接組立の寸法許容差は±１％又は５ｍｍの大きい値

	製図	設計	検図	承認
氏名	小黒	小黒	岸	岸
日付	H16.3.27	H16.3.27		

名称	片テーパー型汎用容器 KTT－ST－47H（ストック蓋付）
図番	HP-1-2-0021717-2
尺度	1：8
参考図	得意先名 規格

日東金属工業株式会社

1 図面整理