| | No。 | 品　　名 | 材 質 | 個 数 | 備　　考 |
|---|---|---|---|---|---|
| 4 3 | 1 | 胴板 | SUS304 | 1 | t1.2(34-1-1-0030416) |
| | 2 | 底板 | SUS304 | 1 | t１。２ |
| | 3 | 溶接ヘルール | SUS304 | 1 | 2S-L20.5(トーステ) |
| | 4 | 溶接９０°ロングエルボ | SUS304 | 1 | ２Ｓ（トーステ） |
| 5 | 5 | 袴 | SUS304 | 1 | t1.2(34-1-1-0039481) |
| | 6 | 把手（大） | SUS304 | ２ | 規格 |
| | 7 | 平蓋 | SUS304 | 1 | ５６５用（ｔ１。０） |

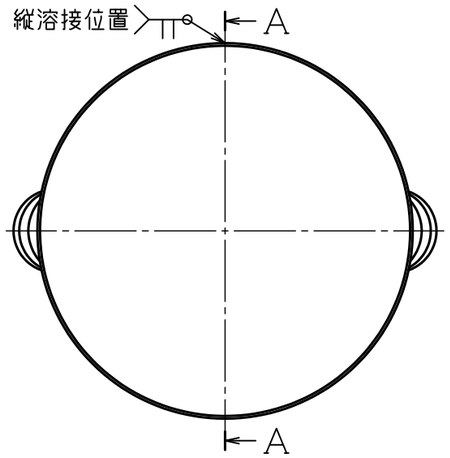


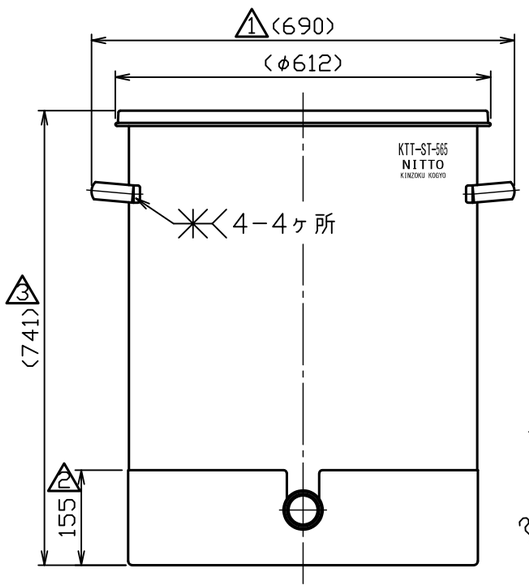


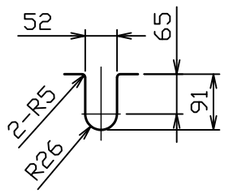


袴切り欠き詳細図

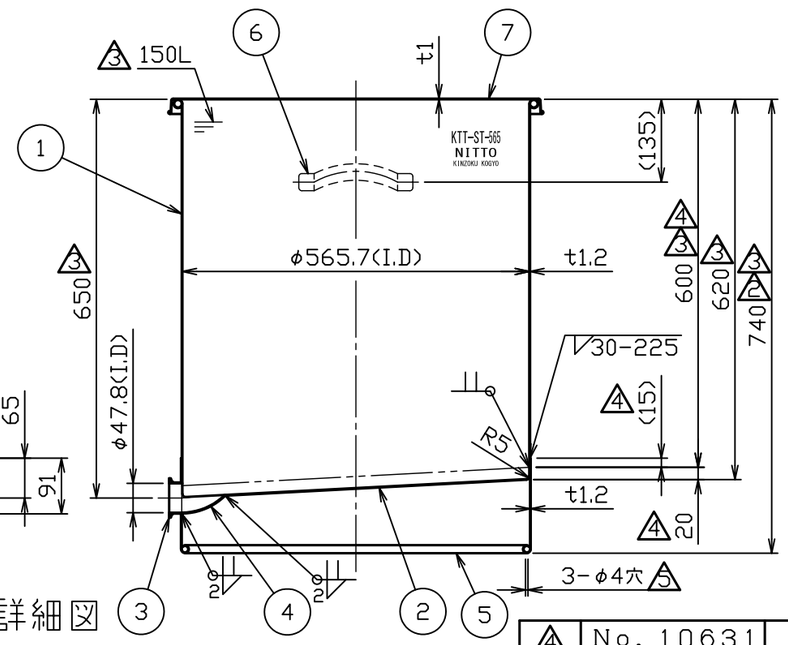


Ａ－Ａ断面図

注記
内外面＃３２０バフ研磨
3 容量　１５０Ｌ

| | | | |
|---|---|---|---|
| 4 | No。10631 | 鈴木 | H22.11.25 |
| 3 | No。09532 | 鈴木 | H22.6.7 |
| 2 | No。07041 | 新井 | H19.8.3 |
| 1 | No。06014 | 新井 | H18.7.14 |
| No。 | 変　更　番　号 | 氏　名 | 日　付 |

板金溶接組立の寸法許容差は±１％又は５ｍｍの大きい値

| | 製　図 | 設　計 | 検　図 | 承　認 |
|---|---|---|---|---|
| 氏　名 | 小黒 | 小黒 | 野村 | 野村 |
| 日　付 | H16.3.27 | H16.3.27 | | |

| | | | |
|---|---|---|---|
| 名称 | 片テーパー型汎用容器 ＫＴＴ－ＳＴ－５６５（平蓋付） | | |
| 図番 | HP-1-2-0021723-5 | | |
| 尺　度 | １：１０ | | |
| 参考図 | | 得意先名 | 規格 |

日東金属工業株式会社

1 図面整理

| | | | |
|---|---|---|---|
| 5 | No。20503 | 小野寺 | 2020.1.22 |