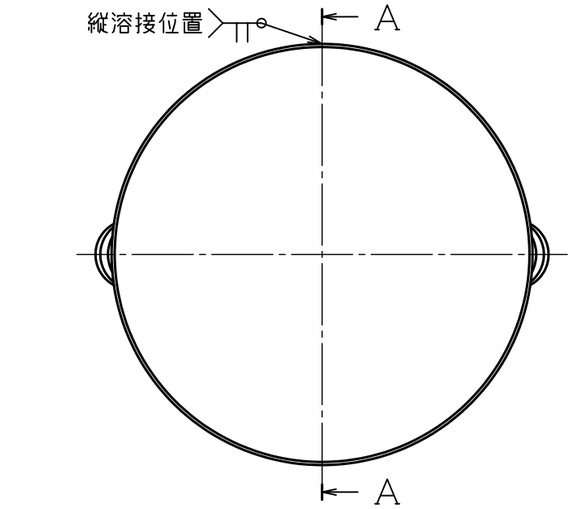

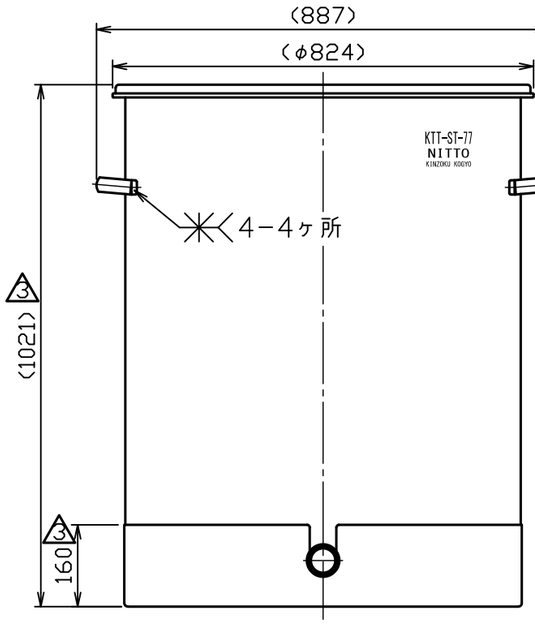

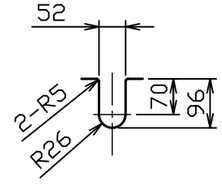

袴切り欠き詳細図

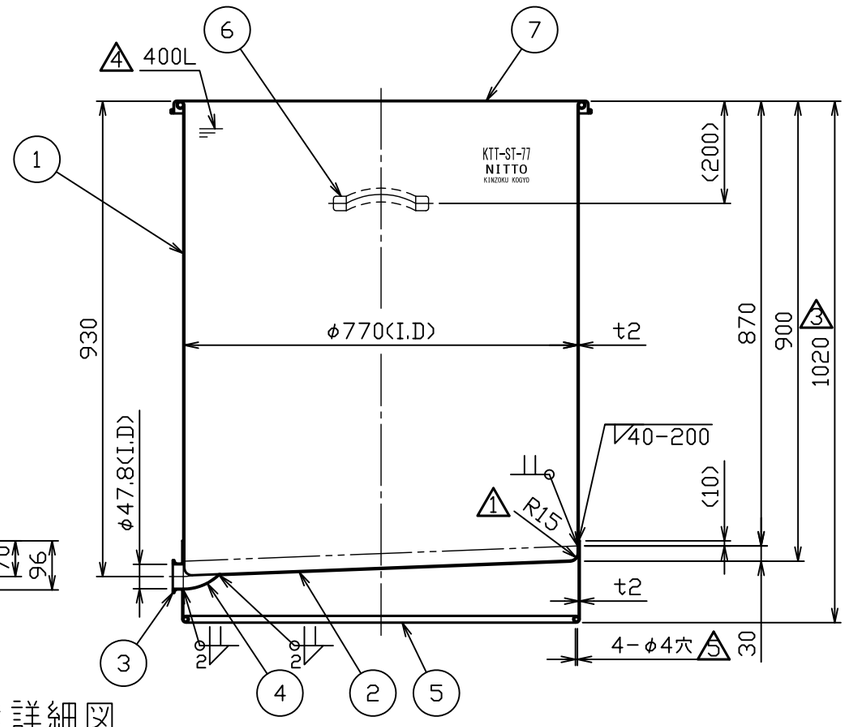

A－A断面図

No.	品名	材質	個数	備考
1	胴板	SUS304	1	t2.0(34-1-1-0014791)
2	底板	SUS304	1	t２．０
3	溶接ヘルール	SUS304	1	2S-L20.5(トーステ)
4	溶接９０°ロングエルボ	SUS304	1	２Ｓ（トーステ）
5	袴	SUS304	1	t2.0(34-1-1-0039489)
6	把手（大）	SUS304	2	規格
7	平蓋	SUS304	1	７７用（ｔ１．０）

注記
内外面#３２０バフ研磨
4容量　４００Ｌ

4	No. 09532	鈴木	H22.6.7
3	No. 07041	新井	H19.8.3
2	No. 06014	新井	H18.7.14
1	No. 04052	小黒	H16.5.7
No.	変更番号	氏名	日付

板金溶接組立の寸法許容差は±１％又は５ｍｍの大きい値

	製図	設計	検図	承認
氏名	小黒	小黒	野村	野村
日付	H16.3.27	H16.3.27		

名称：片テーパー型汎用容器 ＫＴＴ－ＳＴ－７７（平蓋付）

図番：HP-1-2-0021726-5

尺度：１：１２

参考図　　得意先名：規格

日東金属工業株式会社

2 図面整理

5	No. 20504	小野寺	2020.1.23