	No。	品　　名	材　質	個　数	備　　考
	1	容器	SUS304	1	t1.5(34-1-2-0036981)
△2△1	2	架台	ﾅｲﾛﾝ･ｳﾚﾀﾝ車	1	34-1-2-0037070

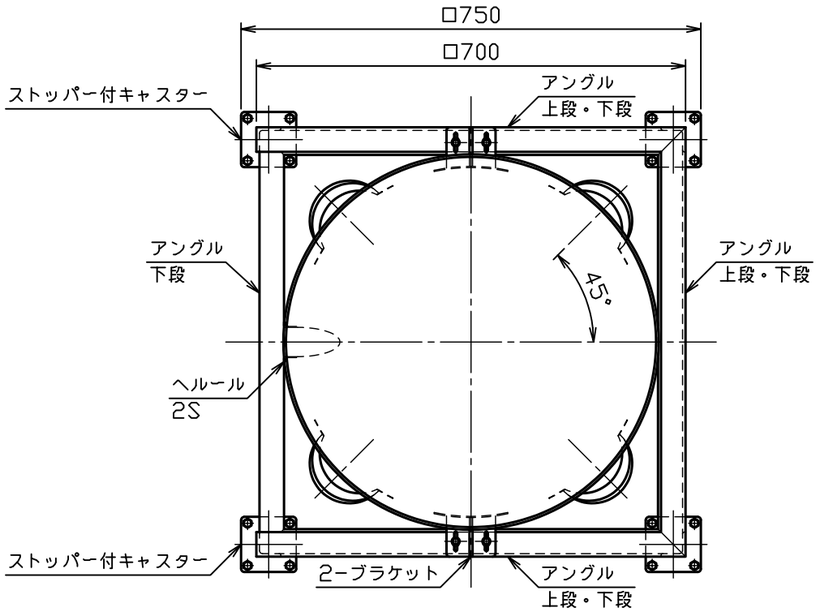

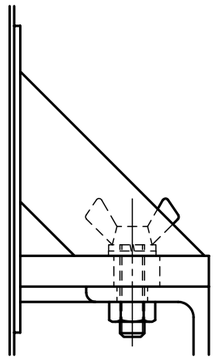

△1 蝶ボルト部詳細図　S＝1：2

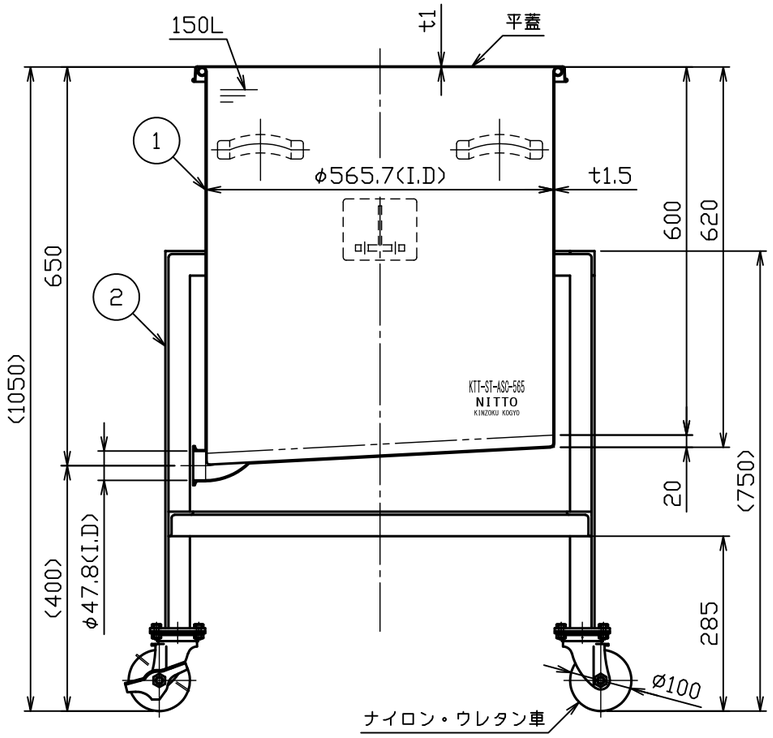

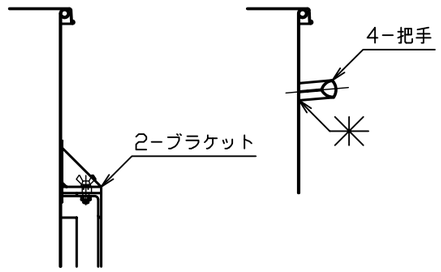

注記
内外面#３２０バフ研磨
△2ただし、架台は酸洗
容量　１５０Ｌ
重量　約４９ｋｇ
（容器約２２ｋｇ、架台約２７ｋｇ）
許容荷重は製品重量を含み３９０ｋｇ

△3				名称	片テーパー型汎用容器　架台付 KTT−ST−ASC−565（平蓋付）
△2	No。19596	小野寺	2019.10.18	図番	HP−1 −2−0036891 △2
△1	No。17561	黒木	H29.9.20	尺度	1：10　1：2
No。	変更番号	氏名	日付		
板金溶接組立の寸法許容差は±1％又は5mmの大きい値				参考図	- 得意先名 規格

	製図	設計	検図	承認
氏名	鈴木	鈴木	櫂谷	櫂谷
日付	H28.10.5	H28.10.5		

日東金属工業株式会社