No。	品　　名	材 質	個 数	備　　考
1	内槽	SUS304	1	t1.2(34-1-2-0028397)
2	ジャケット	SUS304	1	t1.2(34-1-2-0028407)
3	溶接ヘルール	SUS304	1	1S-L20.5(トーステ)
4	ストック蓋	SUS304	1	33用(t0.8)

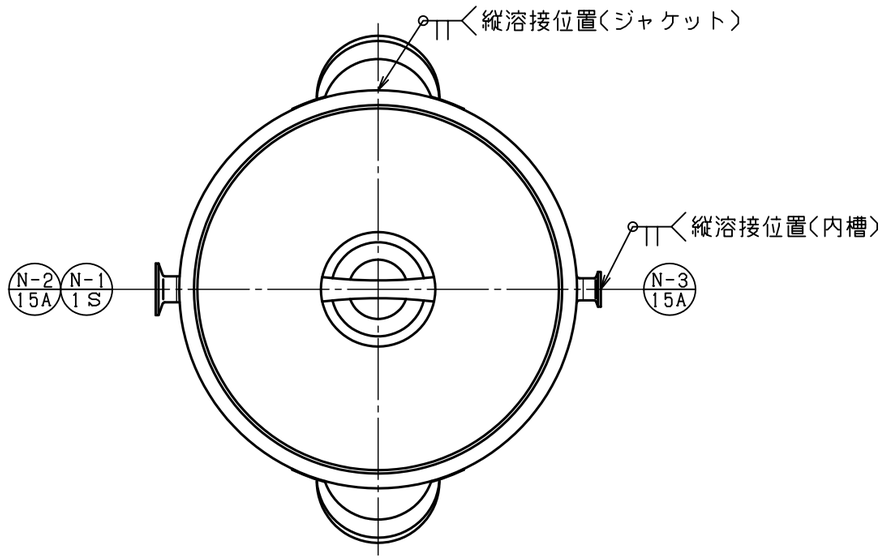

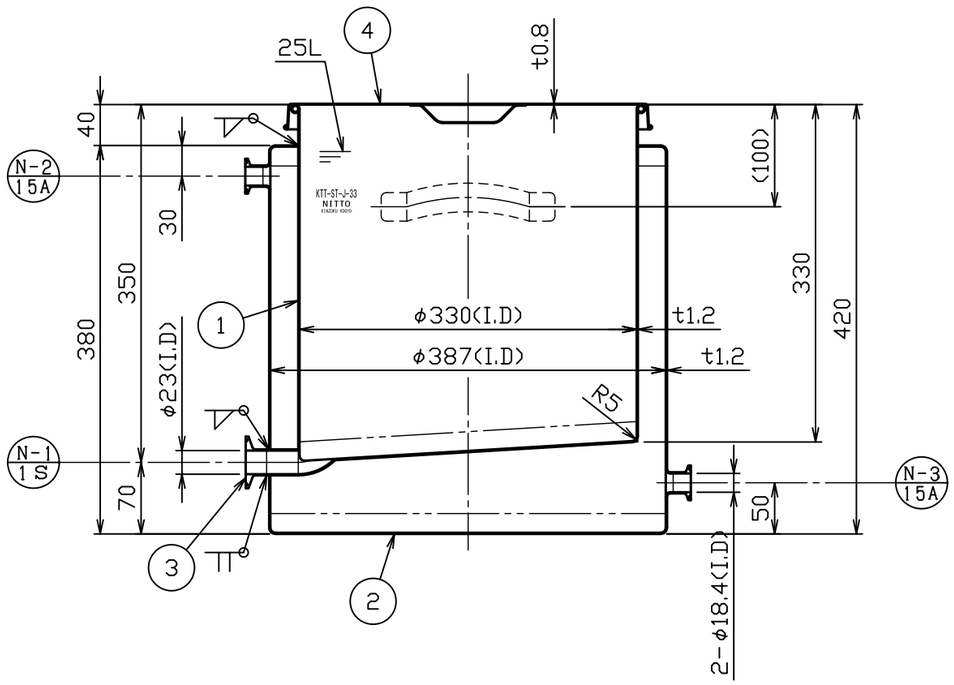

注記
内外面#320バフ研磨
容量　25L
ジャケット全容量　約18L
ジャケットは、加減圧不可

No。	変更番号	氏名	日付
3			
2			
1			

板金溶接組立の寸法許容差は±1%又は5mmの大きい値

	製図	設計	検図	承認
氏名	鈴木	鈴木	藤原	藤原
日付	H21.11.13	H21.11.13		

名称	片テーパー型ジャケット汎用容器 KTT-ST-J-33(ストック蓋付)
図番	HP-1-2-0028360-0
尺度	1:6
参考図	
得意先名	
規格	

日東金属工業株式会社