No.	品　　名	材 質	個 数	備　　考
1	ジャケット容器	SUS304	1	t1.2(34-1-2-0038458)
2	架台	ﾅｲﾛﾝ･ｳﾚﾀﾝ車	1	34-1-2-0037068

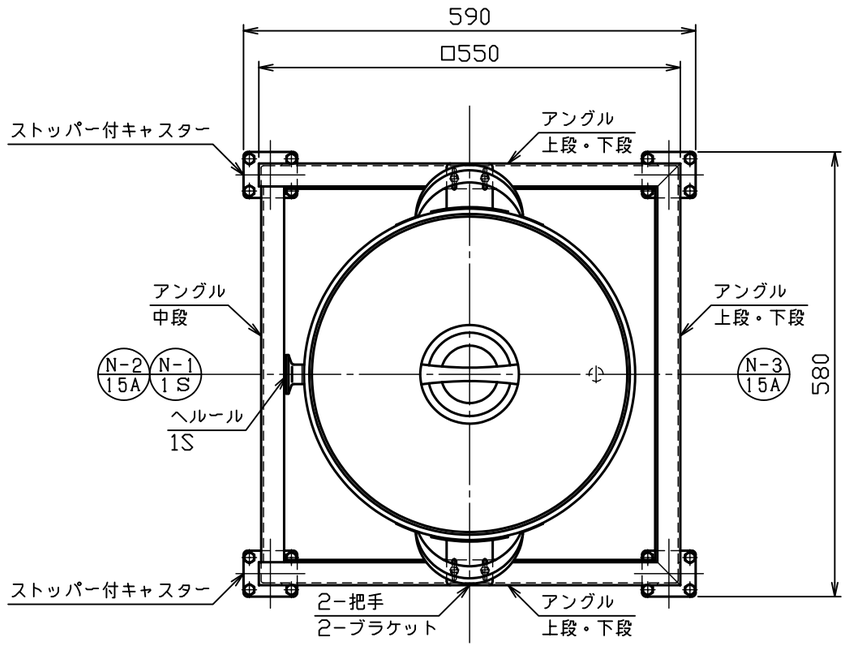

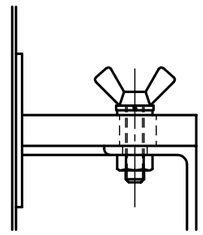

蝶ボルト部詳細図　S＝1：2

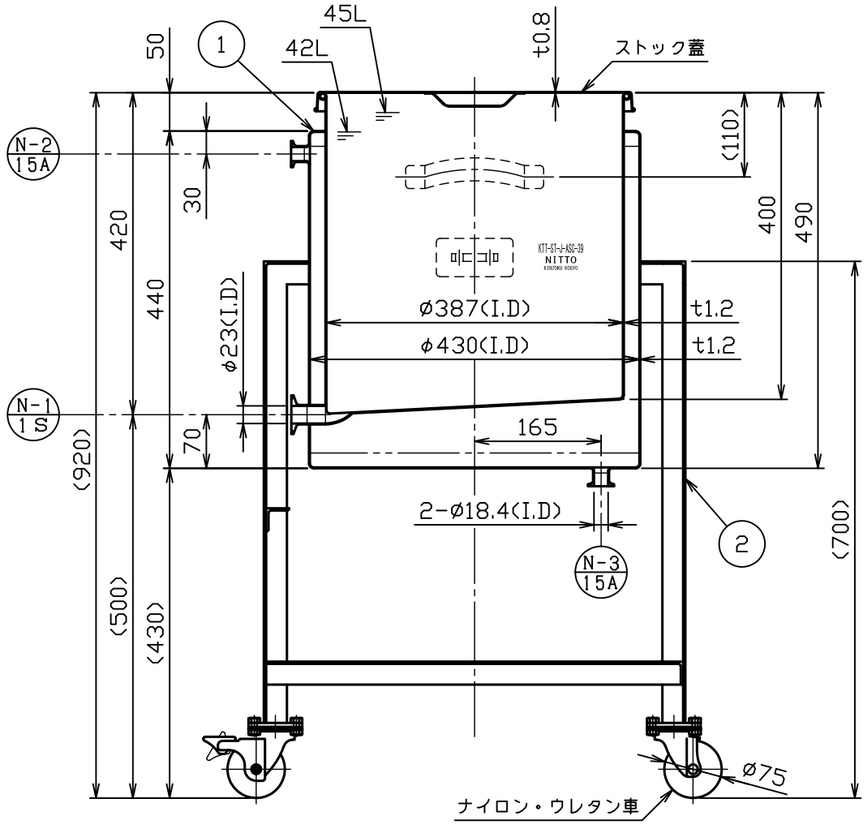

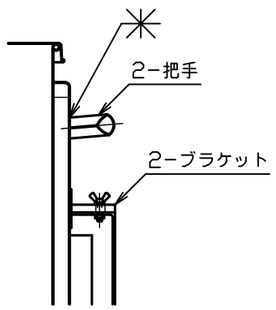

注記
内外面＃３２０バフ研磨
ただし、架台は電解研磨
容量　４５Ｌ
ジャケット全容量　約２１Ｌ
重量　約２６ｋｇ
（容器約１５ｋｇ、架台約１１ｋｇ）
許容荷重は製品重量を含み２５９ｋｇ
ジャケットは、加減圧不可

3				名称	片テーパー型ジャケット汎用容器　架台付 KTT-ST-J-ASC-39(ストック蓋付)
2				図番	HP-1-2-0038444-0
1					
No.	変更番号	氏名	日付	尺度	1：8　1：2
板金溶接組立の寸法許容差は±1％又は5mmの大きい値				参考図	得意先名　規格

	製図	設計	検図	承認
氏名	黒木	高橋	中山(し)	中山(し)
日付	H30.3.30	H30.3.24		

日東金属工業株式会社