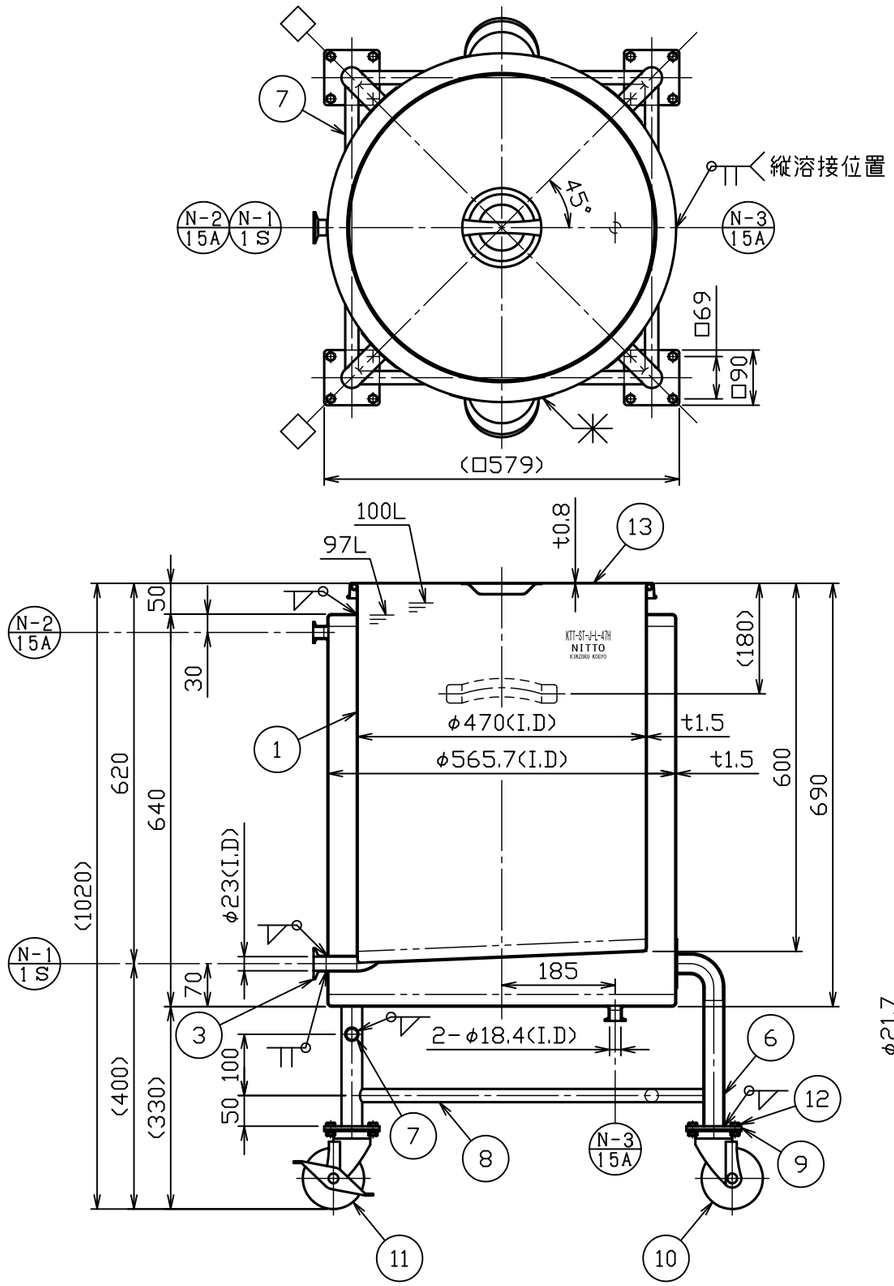

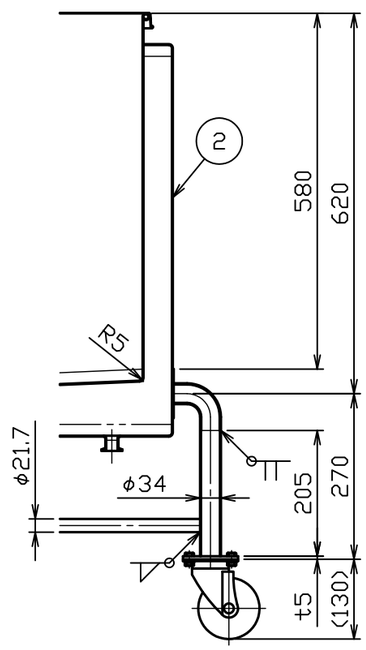

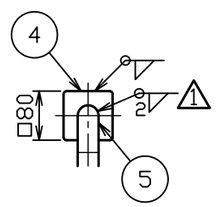

No.	品名	材質	個数	備考
1	内槽	SUS304	1	t1.5(34-1-2-0028402)
2	ジャケット	SUS304	1	t1.5(34-1-2-0028496)
3	溶接ヘルール	SUS304	1	1S-L20.5(トーステ)
4	当板	SUS304	4	t1.5×□80
5	ネック付エルボ	SUS304	4	φ34×t2.0
6	化粧パイプ(A)	SUS304	4	φ34×t1.5-L205
7	化粧パイプ(B)	SUS304	1	φ21.7×t1.5-L463
8	化粧パイプ(C)	SUS304	3	φ21.7×t1.5-L463
9	キャスター取付板	SUS304	4	t5.0(44-1-1-0005054)
△1 10	ステンレスキャスター	ﾅｲﾛﾝ･ｳﾚﾀﾝ車	2	SU-STC-100-GNU(ﾅﾝｼﾝ)
△1 11	ストッパー付ステンレスキャスター	ﾅｲﾛﾝ･ｳﾚﾀﾝ車	2	SU-STC-100-GNU-S-2(ﾅﾝｼﾝ)
12	六角ボルト(全ねじ, N, SW付)	SUS304	16	M8-L16
13	ストック蓋	SUS304	1	47用(t0.8)

注記
内外面#320バフ研磨
容量　100L
適正使用積載重量は製品重量を含んで
390kg以下で使用してください
キャスター金具はステンレス製
□方向ストッパー付キャスター取付
ジャケット全容量　約62L
ジャケットは、加減圧不可

No.	変更番号	氏名	日付
△3			
△2			
△1	No. 12565	原口	H24.9.3

板金溶接組立の寸法許容差は±1%又は5mmの大きい値

	製図	設計	検図	承認
氏名	鈴木	鈴木	鈴木	鈴木
日付	H21.11.13	H21.11.13		

名称　片テーパー型ジャケット汎用容器　脚付
KTT-ST-J-L-47H(ストック蓋付)

図番　HP-1-2-0028459-△1

尺度　1:10

参考図　　得意先名　　規格

日東金属工業株式会社