| No. | 品　　名 | 材 質 | 個 数 | 備　　考 |
|---|---|---|---|---|
| 1 | 胴板 | SUS304 | 1 | t1.0(34-1-1-0028279) |
| 2 | 底板 | SUS304 | 1 | t１．０ |
| 3 | 溶接ヘルール | SUS304 | 1 | 1S-L20.5(トーステ) |
| 4 | 溶接９０°ロングエルボ | SUS304 | 1 | １Ｓ（トーステ） |
| 5 | 袴 | SUS304 | 1 | t１．０ |
| 6 | 把手（大） | SUS304 | ２ | 規格 |
| 7 | ストック蓋 | SUS304 | 1 | ４３用（t０．８） |

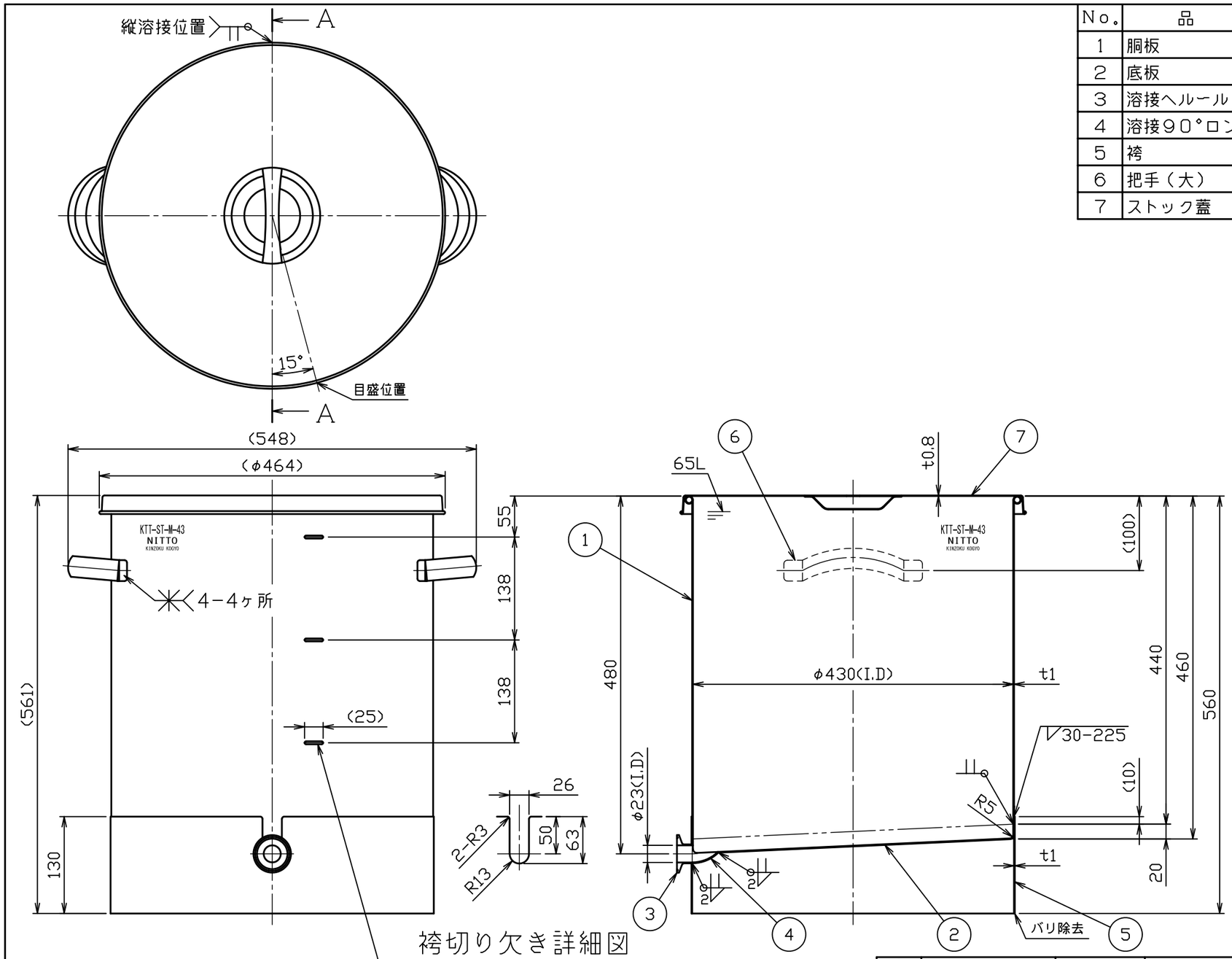


袴切り欠き詳細図

Ａ－Ａ断面図

注記
内外面＃３２０バフ研磨
容量　６５Ｌ
重量　約９．３ｋｇ

| No. | 変更番号 | 氏名 | 日付 |
|---|---|---|---|
| 3 | | | |
| 2 | | | |
| 1 | | | |

板金溶接組立の寸法許容差は±１％又は５ｍｍの大きい値

| | 製図 | 設計 | 検図 | 承認 |
|---|---|---|---|---|
| 氏名 | 高橋 | 高橋 | 黒木 | 黒木 |
| 日付 | H30.5.31 | H30.5.31 | | |

| | |
|---|---|
| 名称 | 片テーパー型汎用容器　目盛付<br>KTT-ST-M-43（ストック蓋付） |
| 図番 | HP-1-2-0038671-0 |
| 尺度 | 1：6 |
| 参考図 | |
| 得意先名 | 規格 |

日東金属工業株式会社